# 4 SPACER CATALOG

## スペーサカタログ


大型製品重荷重用
KBスペーサ
6 × 6 / 6 × 10 / 10 × 6
P1

大型製品重荷重用
KBスペーサ
10 × 10 / 10 × 13 / 13 × 10
P2

大型製品重荷重用
KBスペーサ
13 × 6 / 13 × 13 /
16 × 10 / 16 × 13
P3

Sスラブ
カブリ〈10―27.5〉
P4

Sスラブ
カブリ〈30―60〉
P5

Sスラブ
カブリ〈65―90〉
P6

Sスラブ
カブリ〈100―120〉
スラブ用 K型スラブ
P7

フレキスラブ
P8

スラブ用 B型スラブ
Mスラブ
P9

サイコロ
（スラブ・建築・
ボックスカルバート用）
P10

ベンチフリューム A型
P11

ベンチフリューム B・C型
P12

FB スペーサ
（ベンチフリューム・U 型用）
P13

芝台（土止めブロック用）/
吊りフック止め
P14

W 筋用 ／ SP 板
P15

集水管
P16

ヒューム管用
P17

VLスペーサ /
プラスチックハンマー /
補修セメント用ゴムボウル
P18



プラスチックスペーサとコンクリート離型剤の総合メーカー
富国石油株式会社

# 大型製品重荷重用 KBスペーサ

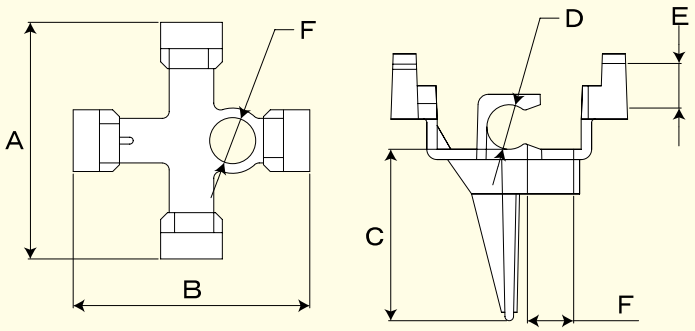


## 〈KB 6×6 / 6×10 / 10×6〉

使用原料は高密度ＰＥ（ポリエチレン）です。

| 商品名 | 商品番号 | A | B | C | D | E | F | 箱入数 | 袋入数 | 荷姿略称 |
|---|---|---|---|---|---|---|---|---|---|---|
| KB 6 × 6 − 15 | 11866 | 37 | 37 | 15 | 6 | 6 | 6 | 4,000 | 500 | 中 |
| KB 6 × 6 − 20 | 11859 | | | 20 | | | | | | |
| KB 6 × 6 − 25 | 11860 | | | 25 | | | | 3,500 | | |
| KB 6 × 6 − 30 | 11861 | | | 30 | | | | | | |
| KB 6 × 6 − 35 | 11862 | | | 35 | | | | 3,000 | | |
| KB 6 × 6 − 40 | 11863 | | | 40 | | | | | | |
| KB 6 × 6 − 45 | 11864 | | | 45 | | | | | | |
| KB 6 × 6 − 50 | 17232 | | | 50 | | | | 2,800 | 400 | |
| KB 6 × 6 − 55 | 11915 | | | 55 | | | | | バラ | |
| KB 6 × 6 − 60 | 10997 | | | 60 | | | | | | |
| KB 6 × 6 − 65 | 11582 | | | 65 | | | | 2,400 | 400 | |
| KB 6 × 10 − 20 | 12652 | 45 | 45 | 20 | 6 | D10 | 7 | 3,000 | バラ | 中 |
| KB 6 × 10 − 25 | 12653 | | | 25 | | | | | | |
| KB 6 × 10 − 30 | 12654 | | | 30 | | | | 4,000 | | 手掛 160 |
| KB 6 × 10 − 35 | 12655 | | | 35 | | | | | | |
| KB 6 × 10 − 40 | 12656 | | | 40 | | | | 3,800 | | |
| KB 6 × 10 − 45 | 12657 | | | 45 | | | | 3,600 | | |
| KB 6 × 10 − 50 | 12658 | | | 50 | | | | 3,500 | | |
| KB 10 × 6 − 20 | 10430 | 59 | 59 | 20 | D10 | 6 | 10 | 2,800 | バラ | 手掛 160 |
| KB 10 × 6 − 25 | 10431 | | | 25 | | | | 2,700 | | |
| KB 10 × 6 − 30 | 10432 | | | 30 | | | | | | |
| KB 10 × 6 − 35 | 10433 | | | 35 | | | | 2,600 | | |
| KB 10 × 6 − 40 | 10434 | | | 40 | | | | 2,500 | | |
| KB 10 × 6 − 45 | 10435 | | | 45 | | | | | | |
| KB 10 × 6 − 50 | 10436 | | | 50 | | | | 2,400 | | |

## ‹KB 10×10 / 10×13 / 13×10›

使用原料は高密度ＰＥ（ポリエチレン）です。

| 商品名 | 商品番号 | A | B | C | D | E | F | 箱入数 | 袋入数 | 荷姿略称 |
|---|---|---|---|---|---|---|---|---|---|---|
| KB 10 × 10 − 20 | 10437 | 59 | 59 | 20 | D10 | D10 | 10 | 2,800 | ﾊﾞﾗ | 手掛 160 |
| KB 10 × 10 − 25 | 10438 | | | 25 | | | | 2,500 | | |
| KB 10 × 10 − 30 | 10439 | | | 30 | | | | 2,400 | | |
| KB 10 × 10 − 35 | 10440 | | | 35 | | | | 2,300 | | |
| KB 10 × 10 − 40 | 10441 | | | 40 | | | | 2,100 | | |
| KB 10 × 10 − 45 | 10442 | | | 45 | | | | | | |
| KB 10 × 10 − 50 | 10443 | | | 50 | | | | 2,000 | | |
| KB 10 × 13 − 20 | 12578 | 54 | 54 | 20 | D10 | D13 | 11 | 2,100 | 210 | |
| KB 10 × 13 − 25 | 12579 | | | 25 | | | | | | |
| KB 10 × 13 − 30 | 12580 | | | 30 | | | | 2,000 | 200 | |
| KB 10 × 13 − 35 | 12581 | | | 35 | | | | | | |
| KB 10 × 13 − 40 | 12582 | | | 40 | | | | | | |
| KB 10 × 13 − 45 | 12583 | | | 45 | | | | 1,900 | 190 | |
| KB 10 × 13 − 50 | 12584 | | | 50 | | | | 1,800 | 180 | |
| KB 10 × 13 − 60 | 18410 | | | 60 | | | | 1,600 | 160 | |
| KB 13 × 10 − 25 | 10452 | 69 | 69 | 25 | D13 | D10 | 13 | 1,800 | ﾊﾞﾗ | |
| KB 13 × 10 − 30 | 10453 | | | 30 | | | | 1,600 | | |
| KB 13 × 10 − 35 | 10454 | | | 35 | | | | 1,500 | | |
| KB 13 × 10 − 40 | 10455 | | | 40 | | | | | | |
| KB 13 × 10 − 45 | 10456 | | | 45 | | | | | | |
| KB 13 × 10 − 50 | 10457 | | | 50 | | | | 1,400 | | |

## ‹KB 13×6 / 13×13 / 16×10 / 16×13›

使用原料は高密度ＰＥ（ポリエチレン）です。

| 商品名 | 商品番号 | A | B | C | D | E | F | 箱入数 | 袋入数 | 荷姿略称 |
|---|---|---|---|---|---|---|---|---|---|---|
| KB 13 × 6 − 20 | 10444 | 69 | 69 | 20 | D13 | 6 | 13 | 1,900 | バラ | 手掛160 |
| KB 13 × 6 − 25 | 10445 | | | 25 | | | | 1,800 | | |
| KB 13 × 6 − 30 | 10446 | | | 30 | | | | | | |
| KB 13 × 6 − 35 | 10447 | | | 35 | | | | 1,700 | | |
| KB 13 × 6 − 40 | 10448 | | | 40 | | | | | | |
| KB 13 × 6 − 45 | 10449 | | | 45 | | | | 1,600 | | |
| KB 13 × 6 − 50 | 10450 | | | 50 | | | | | | |
| KB 13 × 13 − 20 | 10458 | 69 | 69 | 20 | D13 | D13 | 13 | 1,500 | | |
| KB 13 × 13 − 25 | 10459 | | | 25 | | | | | | |
| KB 13 × 13 − 30 | 10460 | | | 30 | | | | | | |
| KB 13 × 13 − 35 | 10461 | | | 35 | | | | | | |
| KB 13 × 13 − 40 | 10462 | | | 40 | | | | 1,400 | | |
| KB 13 × 13 − 45 | 10463 | | | 45 | | | | | | |
| KB 13 × 13 − 50 | 10464 | | | 50 | | | | | | |
| KB 16 × 10 − 25 | 10465 | 82 | 82 | 25 | D16 | D10 | 16 | 1,100 | | |
| KB 16 × 10 − 30 | 10467 | | | 30 | | | | | | |
| KB 16 × 10 − 35 | 10468 | | | 35 | | | | | | |
| KB 16 × 10 − 40 | 10469 | | | 40 | | | | | | |
| KB 16 × 10 − 45 | 10470 | | | 45 | | | | 1,000 | | |
| KB 16 × 10 − 50 | 10471 | | | 50 | | | | | | |
| KB 16 × 13 − 25 | 15221 | 82 | 82 | 25 | D16 | D13 | 16 | 1,100 | | |
| KB 16 × 13 − 30 | 10473 | | | 30 | | | | | | |
| KB 16 × 13 − 35 | 10474 | | | 35 | | | | | | |
| KB 16 × 13 − 40 | 10475 | | | 40 | | | | 1,000 | | |
| KB 16 × 13 − 45 | 10476 | | | 45 | | | | | | |
| KB 16 × 13 − 50 | 10477 | | | 50 | | | | 900 | | |

# Sスラブ

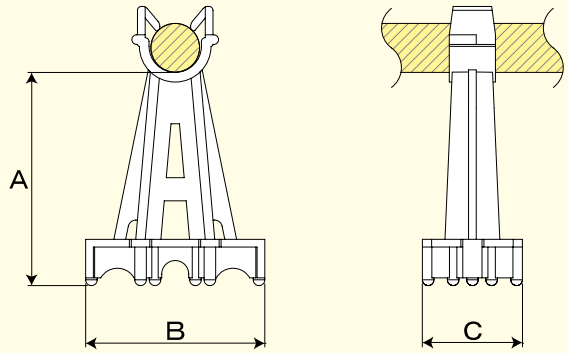


## Sスラブ＜カブリ10-27.5＞

使用原料は高密度ＰＥ（ポリエチレン）です。
※ 使用鉄筋D22は受注生産品となります。

| 商品名 | 商品番号 | 使用鉄筋 | A | B | C | 箱入数 | 袋入数 | 荷姿略称 |
|---|---|---|---|---|---|---|---|---|
| Sｽﾗﾌﾞ 10－D6 | 17796 | D6 | 10 | 24 | 14 | 7,800 | 1,300 | 中 |
| Sｽﾗﾌﾞ 10－D10 | 13392 | D10 | | | | | | |
| Sｽﾗﾌﾞ 10－D13 | 13578 | D13 | | | | | | |
| Sｽﾗﾌﾞ 10－D16 | 13637 | D16 | | | | 7,200 | 1,200 | |
| Sｽﾗﾌﾞ 10－D19 | 17829 | D19 | | | | 4,200 | 700 | |
| Sｽﾗﾌﾞ 10－D22 | 17830 | D22 | | | | 3,000 | 500 | |
| Sｽﾗﾌﾞ 15－D6 | 17797 | D6 | 15 | 24 | 14 | 6,600 | 1,100 | |
| Sｽﾗﾌﾞ 15－D10 | 13638 | D10 | | | | | | |
| Sｽﾗﾌﾞ 15－D13 | 13639 | D13 | | | | 6,000 | 1,000 | |
| Sｽﾗﾌﾞ 15－D16 | 13640 | D16 | | | | | | |
| Sｽﾗﾌﾞ 15－D19 | 17831 | D19 | | | | 3,600 | 600 | |
| Sｽﾗﾌﾞ 15－D22 | 17832 | D22 | | | | 3,000 | 500 | |
| Sｽﾗﾌﾞ 20－D6 | 17798 | D6 | 20 | 28 | 18 | 6,000 | 1,000 | |
| Sｽﾗﾌﾞ 20－D10 | 13641 | D10 | | | | | | |
| Sｽﾗﾌﾞ 20－D13 | 13449 | D13 | | | | 5,400 | 900 | |
| Sｽﾗﾌﾞ 20－D16 | 13642 | D16 | | | | | | |
| Sｽﾗﾌﾞ 20－D19 | 17833 | D19 | | | | 3,000 | 500 | |
| Sｽﾗﾌﾞ 20－D22 | 17834 | D22 | | | | 2,400 | 400 | |
| Sｽﾗﾌﾞ 25－D6 | 17799 | D6 | 25 | 28 | 18 | 4,800 | 800 | |
| Sｽﾗﾌﾞ 25－D10 | 13201 | D10 | | | | | | |
| Sｽﾗﾌﾞ 25－D13 | 13643 | D13 | | | | | | |
| Sｽﾗﾌﾞ 25－D16 | 13644 | D16 | | | | | | |
| Sｽﾗﾌﾞ 25－D19 | 17835 | D19 | | | | 2,400 | 400 | |
| Sｽﾗﾌﾞ 25－D22 | 17836 | D22 | | | | | | |
| Sｽﾗﾌﾞ 27.5－D6 | 17800 | D6 | 27.5 | 35 | 20 | 3,900 | 650 | |
| Sｽﾗﾌﾞ 27.5－D10 | 17837 | D10 | | | | | | |
| Sｽﾗﾌﾞ 27.5－D13 | 17838 | D13 | | | | 3,600 | 600 | |
| Sｽﾗﾌﾞ 27.5－D16 | 17839 | D16 | | | | 3,300 | 550 | |
| Sｽﾗﾌﾞ 27.5－D19 | 17840 | D19 | | | | 1,800 | 300 | |
| Sｽﾗﾌﾞ 27.5－D22 | 17841 | D22 | | | | | | |

## Sスラブ〈カブリ30-60〉

使用原料は高密度ＰＥ（ポリエチレン）です。
※ 使用鉄筋D22は受注生産品となります。

| 商品名 | 商品番号 | 使用鉄筋 | A | B | C | 箱入数 | 袋入数 | 荷姿略称 |
|---|---|---|---|---|---|---|---|---|
| Sｽﾗﾌﾞ 30 − D6 | 17801 | D6 | 30 | 35 | 20 | 3,900 | 650 | 中 |
| Sｽﾗﾌﾞ 30 − D10 | 13197 | D10 | | | | | | |
| Sｽﾗﾌﾞ 30 − D13 | 13384 | D13 | | | | 3,600 | 600 | |
| Sｽﾗﾌﾞ 30 − D16 | 13391 | D16 | | | | 3,300 | 550 | |
| Sｽﾗﾌﾞ 30 − D19 | 17842 | D19 | | | | 1,800 | 300 | |
| Sｽﾗﾌﾞ 30 − D22 | 17843 | D22 | | | | | | |
| Sｽﾗﾌﾞ 35 − D6 | 17802 | D6 | 35 | 35 | 20 | 3,600 | 600 | |
| Sｽﾗﾌﾞ 35 − D10 | 13645 | D10 | | | | | | |
| Sｽﾗﾌﾞ 35 − D13 | 13646 | D13 | | | | | | |
| Sｽﾗﾌﾞ 35 − D16 | 13647 | D16 | | | | 3,000 | 500 | |
| Sｽﾗﾌﾞ 35 − D19 | 17844 | D19 | | | | 1,800 | 300 | |
| Sｽﾗﾌﾞ 35 − D22 | 17845 | D22 | | | | | | |
| Sｽﾗﾌﾞ 40 − D6 | 17803 | D6 | 40 | 40.5 | 24 | 3,600 | 360 | 手掛160 |
| Sｽﾗﾌﾞ 40 − D10 | 13431 | D10 | | | | | | |
| Sｽﾗﾌﾞ 40 − D13 | 13390 | D13 | | | | | | |
| Sｽﾗﾌﾞ 40 − D16 | 13648 | D16 | | | | 3,100 | 310 | |
| Sｽﾗﾌﾞ 40 − D19 | 17846 | D19 | | | | 2,000 | 200 | |
| Sｽﾗﾌﾞ 40 − D22 | 17847 | D22 | | | | | | |
| Sｽﾗﾌﾞ 45 − D6 | 17804 | D6 | 45 | 40.5 | 24 | 3,500 | 350 | |
| Sｽﾗﾌﾞ 45 − D10 | 13613 | D10 | | | | 3,400 | 340 | |
| Sｽﾗﾌﾞ 45 − D13 | 13649 | D13 | | | | | | |
| Sｽﾗﾌﾞ 45 − D16 | 13650 | D16 | | | | 3,100 | 310 | |
| Sｽﾗﾌﾞ 45 − D19 | 17848 | D19 | | | | 2,000 | 200 | |
| Sｽﾗﾌﾞ 45 − D22 | 17849 | D22 | | | | | | |
| Sｽﾗﾌﾞ 50 − D6 | 17805 | D6 | 50 | 46.5 | 26 | 2,900 | 290 | |
| Sｽﾗﾌﾞ 50 − D10 | 13203 | D10 | | | | 2,800 | 280 | |
| Sｽﾗﾌﾞ 50 − D13 | 13450 | D13 | | | | 2,700 | 270 | |
| Sｽﾗﾌﾞ 50 − D16 | 13493 | D16 | | | | 2,300 | 230 | |
| Sｽﾗﾌﾞ 50 − D19 | 17850 | D19 | | | | 1,800 | 180 | |
| Sｽﾗﾌﾞ 50 − D22 | 17851 | D22 | | | | | | |
| Sｽﾗﾌﾞ 55 − D6 | 17806 | D6 | 55 | 46.5 | 26 | 2,800 | 280 | |
| Sｽﾗﾌﾞ 55 − D10 | 13651 | D10 | | | | | | |
| Sｽﾗﾌﾞ 55 − D13 | 13652 | D13 | | | | 2,700 | 270 | |
| Sｽﾗﾌﾞ 55 − D16 | 13653 | D16 | | | | 2,100 | 210 | |
| Sｽﾗﾌﾞ 55 − D19 | 17852 | D19 | | | | 1,600 | 160 | |
| Sｽﾗﾌﾞ 55 − D22 | 17853 | D22 | | | | | | |
| Sｽﾗﾌﾞ 60 − D6 | 17807 | D6 | 60 | 52.5 | 29 | 2,100 | 210 | |
| Sｽﾗﾌﾞ 60 − D10 | 13432 | D10 | | | | 2,000 | 200 | |
| Sｽﾗﾌﾞ 60 − D13 | 13465 | D13 | | | | | | |
| Sｽﾗﾌﾞ 60 − D16 | 13654 | D16 | | | | 1,800 | 180 | |
| Sｽﾗﾌﾞ 60 − D19 | 17854 | D19 | | | | 1,500 | 150 | |
| Sｽﾗﾌﾞ 60 − D22 | 17855 | D22 | | | | 1,400 | 140 | |

## Sスラブ〈カブリ65-75〉

使用原料は高密度ＰＥ（ポリエチレン）です。
※ 使用鉄筋 D22 は受注生産品となります。

| 商品名 | 商品番号 | 使用鉄筋 | A | B | C | 箱入数 | 袋入数 | 荷姿略称 |
|---|---|---|---|---|---|---|---|---|
| Sｽﾗﾌﾞ 65 − D6 | 17808 | D6 | 65 | 52.5 | 29 | 2,000 | 200 | 手掛 160 |
| Sｽﾗﾌﾞ 65 − D10 | 13655 | D10 | | | | | | |
| Sｽﾗﾌﾞ 65 − D13 | 13656 | D13 | | | | 1,900 | 190 | |
| Sｽﾗﾌﾞ 65 − D16 | 13657 | D16 | | | | 1,600 | 160 | |
| Sｽﾗﾌﾞ 65 − D19 | 17856 | D19 | | | | 1,400 | 140 | |
| Sｽﾗﾌﾞ 65 − D22 | 17857 | D22 | | | | 1,300 | 130 | |
| Sｽﾗﾌﾞ 70 − D6 | 17809 | D6 | 70 | 59.5 | 36 | 1,700 | 170 | |
| Sｽﾗﾌﾞ 70 − D10 | 13387 | D10 | | | | 1,500 | 150 | |
| Sｽﾗﾌﾞ 70 − D13 | 13388 | D13 | | | | 1,400 | 140 | |
| Sｽﾗﾌﾞ 70 − D16 | 13389 | D16 | | | | | | |
| Sｽﾗﾌﾞ 70 − D19 | 17858 | D19 | | | | 1,100 | 110 | |
| Sｽﾗﾌﾞ 70 − D22 | 17859 | D22 | | | | | | |
| Sｽﾗﾌﾞ 75 − D6 | 17810 | D6 | 75 | 59.5 | 36 | 1,500 | 150 | |
| Sｽﾗﾌﾞ 75 − D10 | 14171 | D10 | | | | 1,400 | 140 | |
| Sｽﾗﾌﾞ 75 − D13 | 13434 | D13 | | | | | | |
| Sｽﾗﾌﾞ 75 − D16 | 13659 | D16 | | | | 1,300 | 130 | |
| Sｽﾗﾌﾞ 75 − D19 | 17860 | D19 | | | | 1,100 | 110 | |
| Sｽﾗﾌﾞ 75 − D22 | 17861 | D22 | | | | 1,000 | 100 | |

## Sスラブ〈カブリ80-90〉

使用原料は高密度ＰＥ（ポリエチレン）です。
※ 使用鉄筋 D22 は受注生産品となります。

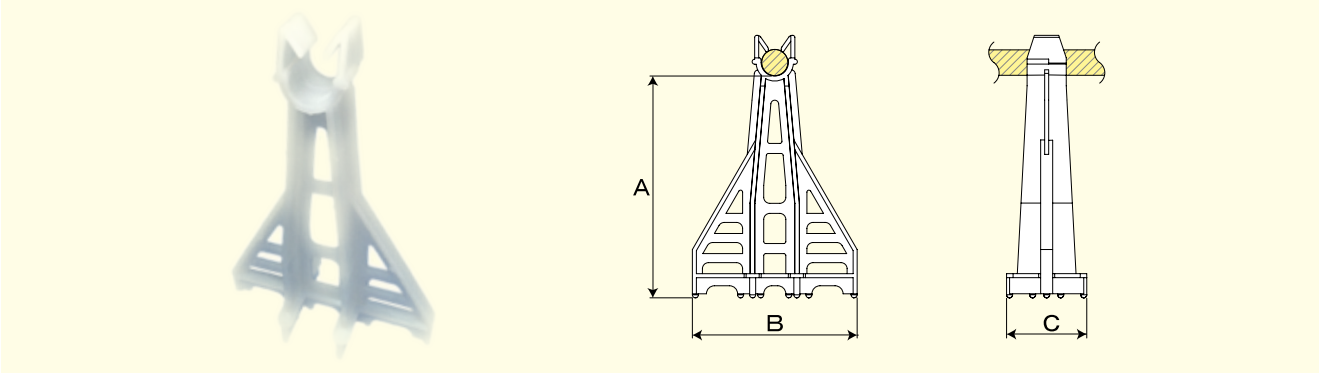


| 商品名 | 商品番号 | 使用鉄筋 | A | B | C | 箱入数 | 袋入数 | 荷姿略称 |
|---|---|---|---|---|---|---|---|---|
| Sｽﾗﾌﾞ 80 − D6 | 17811 | D6 | 80 | 65 | 40 | 1,000 | ﾊﾞﾗ | 手掛 160 |
| Sｽﾗﾌﾞ 80 − D10 | 13660 | D10 | | | | | | |
| Sｽﾗﾌﾞ 80 − D13 | 13466 | D13 | | | | 900 | | |
| Sｽﾗﾌﾞ 80 − D16 | 13661 | D16 | | | | | | |
| Sｽﾗﾌﾞ 80 − D19 | 13662 | D19 | | | | 800 | | |
| Sｽﾗﾌﾞ 80 − D22 | 17862 | D22 | | | | 700 | | |
| Sｽﾗﾌﾞ 90 − D6 | 17812 | D6 | 90 | 75 | 40 | 900 | | |
| Sｽﾗﾌﾞ 90 − D10 | 13414 | D10 | | | | 850 | | |
| Sｽﾗﾌﾞ 90 − D13 | 13167 | D13 | | | | | | |
| Sｽﾗﾌﾞ 90 − D16 | 13467 | D16 | | | | 750 | | |
| Sｽﾗﾌﾞ 90 − D19 | 13663 | D19 | | | | | | |
| Sｽﾗﾌﾞ 90 − D22 | 17863 | D22 | | | | 650 | | |

## Sスラブ〈カブリ100-120〉

使用原料は高密度ＰＥ（ポリエチレン）です。
※ 使用鉄筋 D22 は受注生産品となります。

| 商品名 | 商品番号 | 使用鉄筋 | A | B | C | 箱入数 | 袋入数 | 荷姿略称 |
|---|---|---|---|---|---|---|---|---|
| Sｽﾗﾌﾞ 100 − D6 | 17813 | D6 | 100 | 82 | 40 | 650 | ﾊﾞﾗ | 手掛 160 |
| Sｽﾗﾌﾞ 100 − D10 | 13367 | D10 | | | | | | |
| Sｽﾗﾌﾞ 100 − D13 | 13368 | D13 | | | | | | |
| Sｽﾗﾌﾞ 100 − D16 | 13369 | D16 | | | | | | |
| Sｽﾗﾌﾞ 100 − D19 | 13370 | D19 | | | | 550 | | |
| Sｽﾗﾌﾞ 100 − D22 | 17864 | D22 | | | | 500 | | |
| Sｽﾗﾌﾞ 110 − D6 | 17814 | D6 | 110 | | | 600 | | |
| Sｽﾗﾌﾞ 110 − D10 | 13664 | D10 | | | | | | |
| Sｽﾗﾌﾞ 110 − D13 | 13665 | D13 | | | | | | |
| Sｽﾗﾌﾞ 110 − D16 | 13666 | D16 | | | | 500 | | |
| Sｽﾗﾌﾞ 110 − D19 | 13667 | D19 | | | | 450 | | |
| Sｽﾗﾌﾞ 110 − D22 | 17865 | D22 | | | | | | |
| Sｽﾗﾌﾞ 120 − D6 | 17815 | D6 | 120 | | | 500 | | |
| Sｽﾗﾌﾞ 120 − D10 | 13600 | D10 | | | | | | |
| Sｽﾗﾌﾞ 120 − D13 | 13668 | D13 | | | | | | |
| Sｽﾗﾌﾞ 120 − D16 | 13468 | D16 | | | | 450 | | |
| Sｽﾗﾌﾞ 120 − D19 | 13669 | D19 | | | | 400 | | |
| Sｽﾗﾌﾞ 120 − D22 | 17866 | D22 | | | | | | |

# スラブ用 K型スラブ

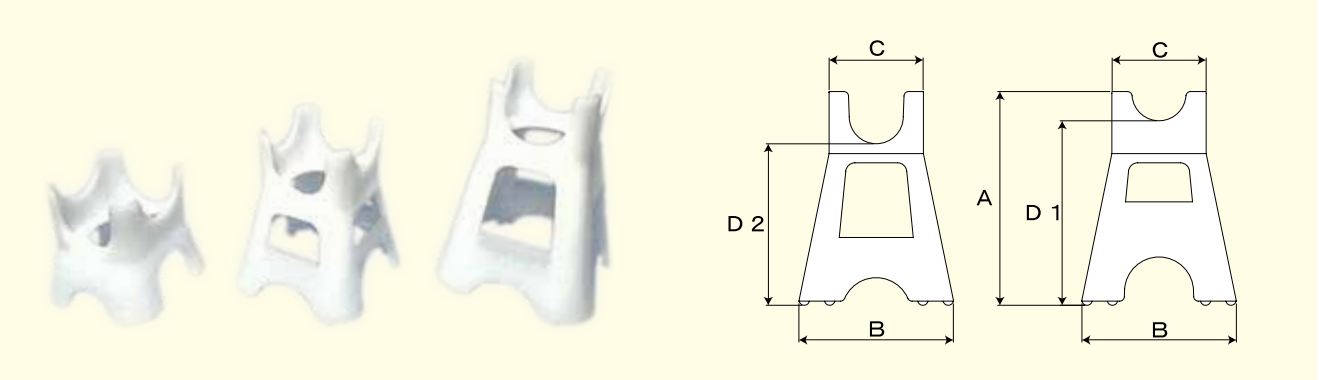


使用原料は高密度ＰＥ（ポリエチレン）です。

| 商品名 | 商品番号 | 使用鉄筋 | A | B | C | D1 | D2 | 箱入数 | 袋入数 | 荷姿略称 |
|---|---|---|---|---|---|---|---|---|---|---|
| K 型ｽﾗﾌﾞ 25 | 10728 | ～D22 | 48 | 49 | 41 | 35 | 25 | 850 | ﾊﾞﾗ | 中 |
| K 型ｽﾗﾌﾞ 30 | 10729 | | 53 | 51 | | 40 | 30 | 700 | | |
| K 型ｽﾗﾌﾞ 35 | 10730 | | 58 | 53 | | 45 | 35 | 600 | | |
| K 型ｽﾗﾌﾞ 40 | 10731 | | 63 | 55 | | 50 | 40 | 500 | | |
| K 型ｽﾗﾌﾞ 45 | 10732 | | 68 | 57 | | 55 | 45 | 450 | | |
| K 型ｽﾗﾌﾞ 50 | 10733 | | 73 | 59 | | 60 | 50 | 400 | | |
| K 型ｽﾗﾌﾞ 55 | 10734 | | 78 | 61 | | 65 | 55 | 350 | | |
| K 型ｽﾗﾌﾞ 60 | 10735 | | 83 | 63 | | 70 | 60 | 300 | | |
| K 型ｽﾗﾌﾞ 65 | 10736 | | 88 | 65 | | 75 | 65 | 300 | | |
| K 型ｽﾗﾌﾞ 70 | 10737 | | 93 | 67 | | 80 | 70 | 250 | | |

# フレキスラブ

## Aタイプ

使用原料はＰＰ（ポリプロピレン）です。

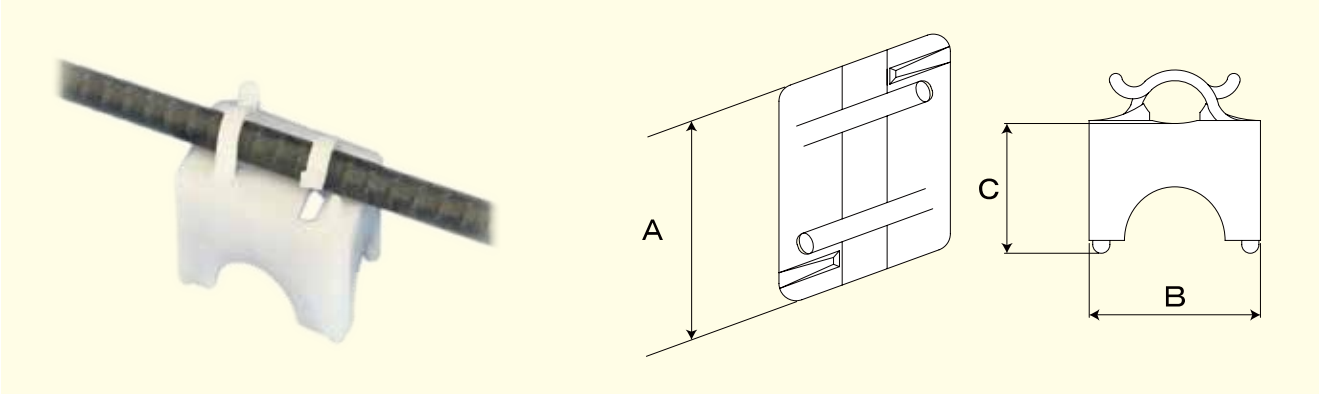


| 商品名 | 商品番号 | 使用鉄筋 | A | B | C | 箱入数 | 袋入数 | 荷姿略称 |
|---|---|---|---|---|---|---|---|---|
| ﾌﾚｷｽﾗﾌﾞ Aﾀｲﾌﾟ H20 (D10－D16) | 14378 | D10～D16 | 48 | 40 | 20 | 1,600 | 160 | 手掛160 |
| ﾌﾚｷｽﾗﾌﾞ Aﾀｲﾌﾟ H25 (D10－D16) | 14379 | | | | 25 | 1,300 | 130 | |
| ﾌﾚｷｽﾗﾌﾞ Aﾀｲﾌﾟ H27.5 (D10－D16) | 17407 | | | | 27.5 | 1,200 | 120 | |
| ﾌﾚｷｽﾗﾌﾞ Aﾀｲﾌﾟ H30 (D10－D16) | 14380 | | | | 30 | 1,200 | 120 | |
| ﾌﾚｷｽﾗﾌﾞ Aﾀｲﾌﾟ H35 (D10－D16) | 14381 | | | | 35 | 1,100 | 110 | |
| ﾌﾚｷｽﾗﾌﾞ Aﾀｲﾌﾟ H40 (D10－D16) | 14382 | | | | 40 | 900 | 90 | |
| ﾌﾚｷｽﾗﾌﾞ Aﾀｲﾌﾟ H45 (D10－D16) | 14383 | | | | 45 | 800 | 80 | |
| ﾌﾚｷｽﾗﾌﾞ Aﾀｲﾌﾟ H50 (D10－D16) | 17427 | | | | 50 | 700 | 70 | |

## Bタイプ

使用原料はＰＰ（ポリプロピレン）です。

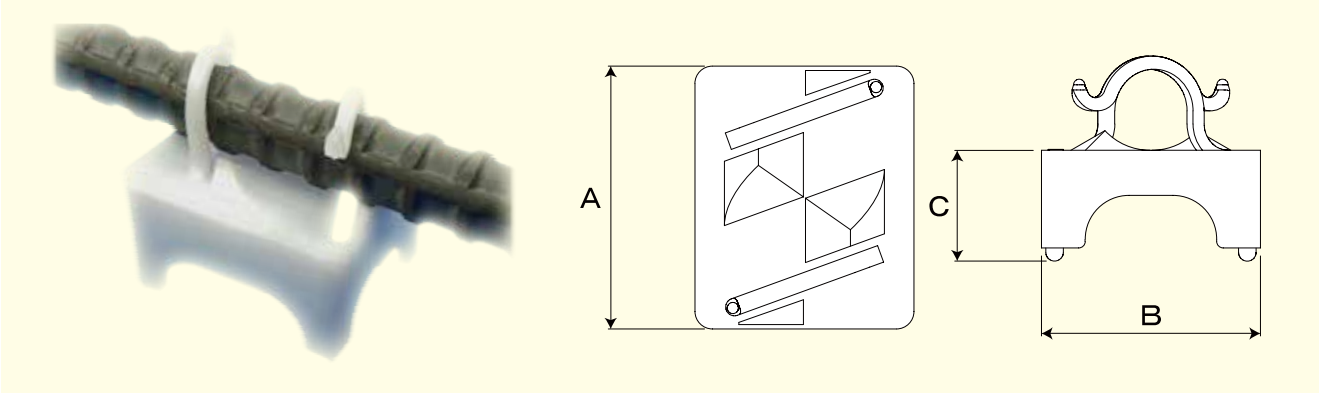


| 商品名 | 商品番号 | 使用鉄筋 | A | B | C | 箱入数 | 袋入数 | 荷姿略称 |
|---|---|---|---|---|---|---|---|---|
| ﾌﾚｷｽﾗﾌﾞ Bﾀｲﾌﾟ H20 (D19－D29) | 14388 | D19～D29 | 60 | 50 | 20 | 1,000 | 100 | 手掛160 |
| ﾌﾚｷｽﾗﾌﾞ Bﾀｲﾌﾟ H25 (D19－D29) | 14389 | | | | 25 | 1,000 | 100 | |
| ﾌﾚｷｽﾗﾌﾞ Bﾀｲﾌﾟ H30 (D19－D29) | 14340 | | | | 30 | 800 | 80 | |
| ﾌﾚｷｽﾗﾌﾞ Bﾀｲﾌﾟ H35 (D19－D29) | 14361 | | | | 35 | 750 | 75 | |
| ﾌﾚｷｽﾗﾌﾞ Bﾀｲﾌﾟ H40 (D19－D29) | 14390 | | | | 40 | 700 | 70 | |
| ﾌﾚｷｽﾗﾌﾞ Bﾀｲﾌﾟ H45 (D19－D29) | 14391 | | | | 45 | 600 | 60 | |
| ﾌﾚｷｽﾗﾌﾞ Bﾀｲﾌﾟ H50 (D19－D29) | 14392 | | | | 50 | 500 | 50 | |
| ﾌﾚｷｽﾗﾌﾞ Bﾀｲﾌﾟ H55 (D19－D29) | 14393 | | | | 55 | 400 | 40 | |
| ﾌﾚｷｽﾗﾌﾞ Bﾀｲﾌﾟ H60 (D19－D29) | 14394 | | | | 60 | 350 | 35 | |
| ﾌﾚｷｽﾗﾌﾞ Bﾀｲﾌﾟ H70 (D19－D29) | 14395 | | | | 70 | 250 | 25 | |

# スラブ用 B型スラブ

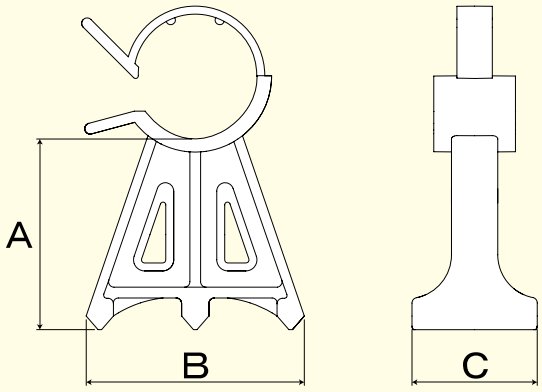


使用原料はＰＰ（ポリプロピレン）です。

| 商品名 | 商品番号 | 使用鉄筋 | A | B | C | 箱入数 | 袋入数 | 荷姿略称 |
|---|---|---|---|---|---|---|---|---|
| B 型ｽﾗﾌﾞ 25N | 16989 | 6 ～ D19 | 25 | 33.1 | 23 | 4,000 | 400 | 手掛 160 |
| B 型ｽﾗﾌﾞ 30N | 16990 | | 30 | 36.7 | | 4,000 | 400 | |
| B 型ｽﾗﾌﾞ 35N | 16653 | | 35 | 40.0 | | 3,000 | 300 | |
| B 型ｽﾗﾌﾞ 40N | 16991 | | 40 | 43.4 | | 2,600 | 260 | |

# スラブ用 Mスラブ

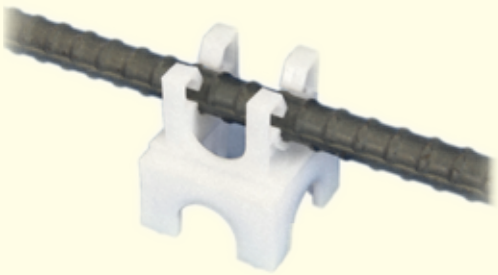

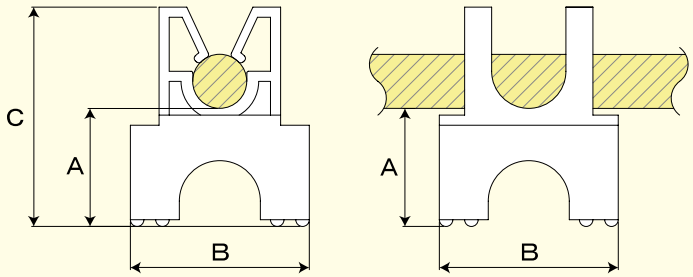


使用原料は高密度ＰＥ（ポリエチレン）です。

| 商品名 | 商品番号 | 使用鉄筋 | A | B | C | 箱入数 | 袋入数 | 荷姿略称 |
|---|---|---|---|---|---|---|---|---|
| M ｽﾗﾌﾞ 31 － D13 | 13938 | D13 | 31 | 53 | 60 | 500 | ﾊﾞﾗ | 中 |
| M ｽﾗﾌﾞ 31 － D19 | 16270 | D19 | | | | | | |
| M ｽﾗﾌﾞ 35 － D13 | 13998 | D13 | 35 | | 64 | 450 | | |
| M ｽﾗﾌﾞ 35 － D16 | 13527 | D16 | | | | | | |
| M ｽﾗﾌﾞ 35 － D19 | 13716 | D19 | | | | | | |
| M ｽﾗﾌﾞ 40 － D16 | 13752 | D16 | 40 | | 64 | 450 | | |

# サイコロ（スラブ・建築・ボックスカルバート用）

形状 A

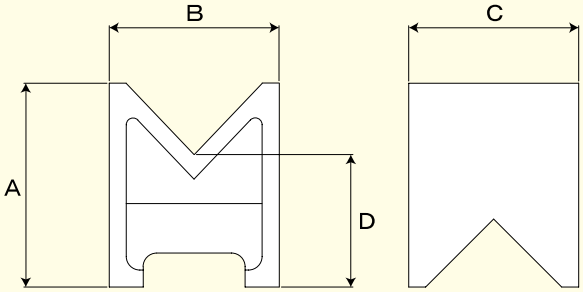


形状 B

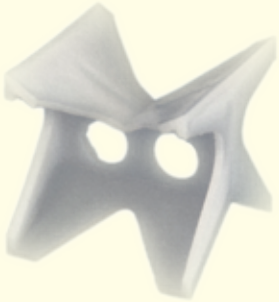

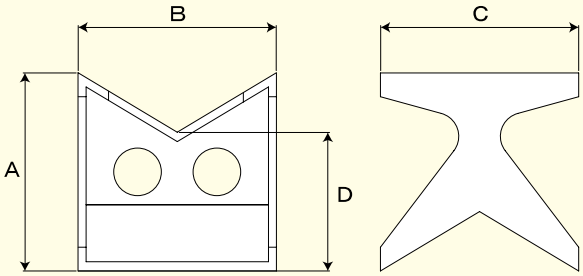


使用原料は高密度ＰＥ（ポリエチレン）です。

| 商品名 | 商品番号 | A | B | C | D | 箱入数 | 袋入数 | 形状 | 荷姿略称 |
|---|---|---|---|---|---|---|---|---|---|
| サイコロ 20 | 10661 | 30 | 25 | 25 | 20 | 3,000 | 500 | A | 中 |
| サイコロ 50 | 10662 | 50 | 50 | 50 | 35 | 1,000 | ﾊﾞﾗ | B | 手掛 160 |
| サイコロ 60 | 10663 | 60 | 60 | 60 | 45 | 400 | | | |

# ベンチフリューム

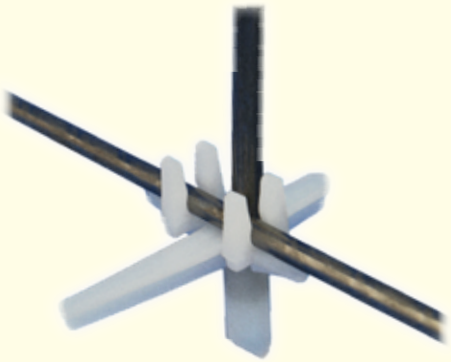

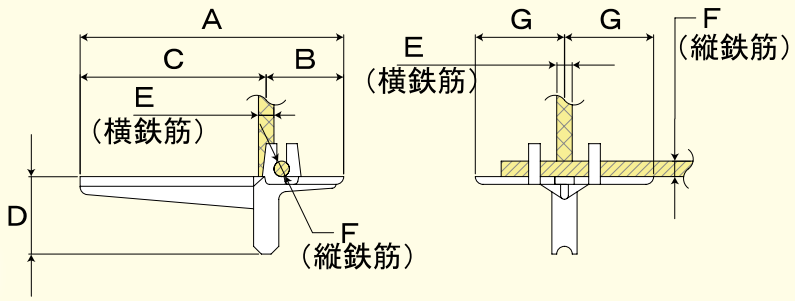


## A型

使用原料は高密度ＰＥ（ポリエチレン）です。

| 商品名 | 商品番号 | | A | B | C | D | 横鉄筋 E | 縦鉄筋 F | G | 箱入数 | 袋入数 | 荷姿略称 |
|---|---|---|---|---|---|---|---|---|---|---|---|---|
| ﾍﾞﾝﾁA型 200～300－20 | 10478 | 兼用 | 48 | 15 | 33 | 20 | 2.6・3.2 | 3.2 | 23 | 8,000 | 1,000 | 中 |
| ﾍﾞﾝﾁA型 200～300－30 | 10479 | | | | | 30 | | | | | | |
| ﾍﾞﾝﾁA型 350－20 | 10480 | | 58 | 18 | 40 | 20 | 3.2 | 3.2 | | 6,000 | 1,000 | |
| ﾍﾞﾝﾁA型 350－30 | 10481 | | | | | 30 | | | | | | |
| ﾍﾞﾝﾁA型 400～450－20 | 10482 | 兼用 | 68 | 20 | 48 | 20 | 4 | 4 | | 6,000 | 1,000 | 中 |
| ﾍﾞﾝﾁA型 400～450－30 | 10483 | | | | | 30 | | | | 7,200 | 720 | 手掛 160 |
| ﾍﾞﾝﾁA型 500～650－20 | 10484 | 兼用 | 78 | 23 | 55 | 20 | 4・5 | 5 | | 4,800 | 800 | 中 |
| ﾍﾞﾝﾁA型 500～650－30 | 10485 | | | | | 30 | | | | 6,000 | 600 | 手掛 160 |
| ﾍﾞﾝﾁA型 700－20 | 10486 | | 88 | 28 | 60 | 20 | 5 | 5 | | 3,500 | 500 | 中 |
| ﾍﾞﾝﾁA型 700－30 | 10487 | | | | | 30 | | | | | | |
| ﾍﾞﾝﾁA型 800－20 | 10488 | | 88 | 25 | 63 | 20 | 6 | 5 | | 3,000 | 500 | |
| ﾍﾞﾝﾁA型 800－30 | 10489 | | | | | 30 | | | | | 300 | |
| ﾍﾞﾝﾁA型 900～1000－20 | 10490 | 兼用 | 98 | 30 | 68 | 20 | 6 | 5 | | 2,700 | 450 | |
| ﾍﾞﾝﾁA型 900～1000－30 | 10491 | | | | | 30 | | | | | | |

# ベンチフリューム

## B型

使用原料は高密度ＰＥ（ポリエチレン）です。

| 商品名 | 商品番号 | | A | B | C | D | 横鉄筋E | 縦鉄筋F | G | 箱入数 | 袋入数 | 荷姿略称 |
|---|---|---|---|---|---|---|---|---|---|---|---|---|
| ﾍﾞﾝﾁＢ型 200～300－20 | 10496 | 兼用 | 38 | 15 | 23 | 20 | 2.6・3.2 | 3.2 | 23 | 9,000 | 1,500 | 中 |
| ﾍﾞﾝﾁＢ型 200～300－30 | 10497 | | | | | 30 | | | | | 900 | |
| ﾍﾞﾝﾁＢ型 350－20 | 10498 | | 43 | 18 | 25 | 20 | 3.2 | 3.2 | | 9,000 | 1,500 | |
| ﾍﾞﾝﾁＢ型 350－30 | 10499 | | | | | 30 | | | | | | |
| ﾍﾞﾝﾁＢ型 400～450－20 | 10500 | 兼用 | 53 | 20 | 33 | 20 | 4 | 4 | | 6,000 | 1,000 | |
| ﾍﾞﾝﾁＢ型 400～450－30 | 10501 | | | | | 30 | | | | | | |
| ﾍﾞﾝﾁＢ型 500－20 | 10504 | | 58 | 23 | 35 | 20 | 4 | 5 | | 6,000 | 1,000 | |
| ﾍﾞﾝﾁＢ型 500－30 | 10505 | | | | | 30 | | | | | 600 | |
| ﾍﾞﾝﾁＢ型 550～650－20 | 10502 | 兼用 | 43 | 23 | 20 | 20 | 5 | 5 | | 7,000 | 1,000 | |
| ﾍﾞﾝﾁＢ型 550～650－30 | 10503 | | | | | 30 | | | | | 700 | |
| ﾍﾞﾝﾁＢ型 700－20 | 10506 | | 48 | 23 | 25 | 20 | 5 | 5 | | 6,000 | 600 | |
| ﾍﾞﾝﾁＢ型 700－30 | 10507 | | | | | 30 | | | | | | |
| ﾍﾞﾝﾁＢ型 800－20 | 10508 | | 48 | 25 | 23 | 20 | 6 | 5 | | 4,800 | 800 | |
| ﾍﾞﾝﾁＢ型 800－30 | 10509 | | | | | 30 | | | | | 600 | |
| ﾍﾞﾝﾁＢ型 900～1000－20 | 10510 | 兼用 | 53 | 28 | 25 | 20 | 6 | 5 | | 4,800 | 600 | |
| ﾍﾞﾝﾁＢ型 900～1000－30 | 10511 | | | | | 30 | | | | 4,200 | | |

## C型

使用原料は高密度ＰＥ（ポリエチレン）です。

| 商品名 | 商品番号 | | A | B | C | D | 横鉄筋E | 縦鉄筋F | G | 箱入数 | 袋入数 | 荷姿略称 |
|---|---|---|---|---|---|---|---|---|---|---|---|---|
| ﾍﾞﾝﾁＣ型 200～300－20 | 10520 | 兼用 | 43 | 15 | 28 | 20 | 2.6・3.2 | 3.2 | 23 | 8,500 | 1,700 | 中 |
| ﾍﾞﾝﾁＣ型 200～300－30 | 10521 | | | | | 30 | | | | | | |
| ﾍﾞﾝﾁＣ型 350－20 | 10522 | | 48 | 18 | 30 | 20 | 3.2 | 3.2 | | 8,000 | 1,000 | |
| ﾍﾞﾝﾁＣ型 350－30 | 10523 | | | | | 30 | | | | | | |
| ﾍﾞﾝﾁＣ型 400～450－20 | 10524 | 兼用 | 58 | 20 | 38 | 20 | 4 | 4 | | 6,000 | 600 | |
| ﾍﾞﾝﾁＣ型 400～450－30 | 10525 | | | | | 30 | | | | | | |
| ﾍﾞﾝﾁＣ型 500～650－20 | 10526 | 兼用 | 63 | 23 | 40 | 20 | 4・5 | 5 | | 5,000 | 1,000 | |
| ﾍﾞﾝﾁＣ型 500～650－30 | 10527 | | | | | 30 | | | | | 500 | |
| ﾍﾞﾝﾁＣ型 700－20 | 17369 | | 73 | 25 | 48 | 20 | 6 | 5 | | 3,500 | 500 | |
| ﾍﾞﾝﾁＣ型 700－30 | 10529 | | | | | 30 | | | | | | |
| ﾍﾞﾝﾁＣ型 800－20 | 10530 | | 73 | 25 | 48 | 20 | 6 | 5 | | 3,500 | 500 | |
| ﾍﾞﾝﾁＣ型 800－30 | 10531 | | | | | 30 | | | | | | |
| ﾍﾞﾝﾁＣ型 900～1000－20 | 10532 | 兼用 | 78 | 30 | 48 | 20 | 6 | 5 | | 3,000 | 500 | |
| ﾍﾞﾝﾁＣ型 900～1000－30 | 10533 | | | | | 30 | | | | | | |

# FBスペーサ（ベンチフリューム・U型用）

形状：A

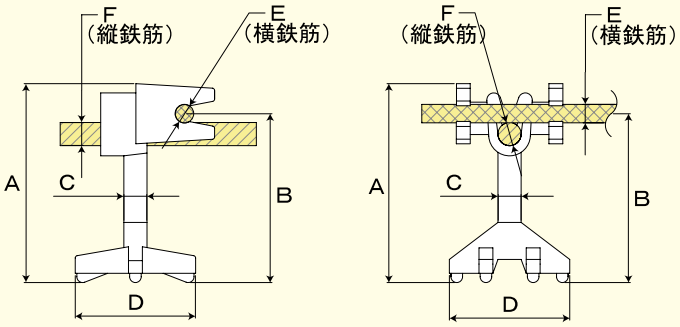


形状：B

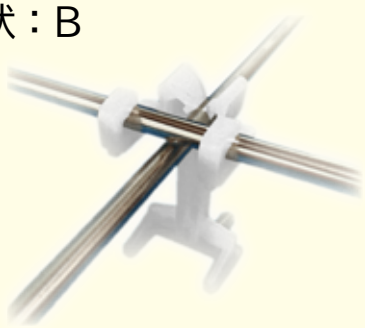

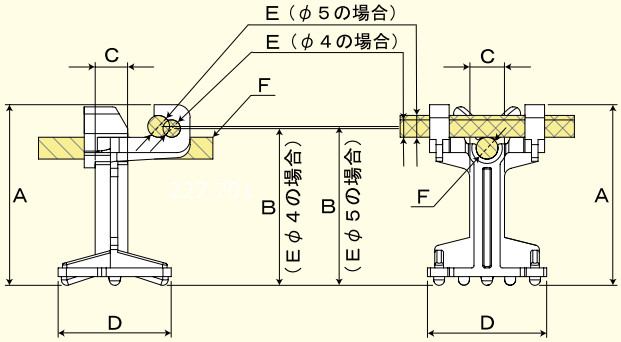


使用原料は高密度ＰＥ（ポリエチレン）です。

| 商品名 | 商品番号 | | A | B | C | D | 横鉄筋 E | 縦鉄筋 F | 箱入数 | 袋入数 | 形状 | 荷姿略称 |
|---|---|---|---|---|---|---|---|---|---|---|---|---|
| FB 200 − 250 | 10412 | 兼用 | 29 | 22 | 5 | 26 | 2.6 | 3.2 | 10,000 | 1,000 | A | 手掛 160 |
| FB 300 − 350 | 10413 | 兼用 | 33 | 27 | 5 | 26 | 3.2 | 3.2 | 7,000 | 1,000 | A | 中 |
| FB 400 − 450 | 10414 | 兼用 | 41 | 35 | 5 | 26 | 4 | 4 | 6,000 | 1,000 | A | |
| FB 500（4 × 5・5 × 5）N | 18236 | | 41.5 | 36 | 8 | 27 | 4・5 | 5 | 5,000 | 500 | B | 手掛 160 |
| FB 550 − 600（5 × 5）N | 18237 | 兼用 | 46.5 | 41 | 8 | 27 | 5 | 5 | 5,000 | 500 | B | |
| FB 650（5 × 5）N | 18238 | | 51.5 | 46 | 8 | 27 | 5 | 5 | 5,000 | 500 | B | |
| FB 700（5 × 5）N | 18239 | | 56.5 | 51 | 8 | 27 | 5 | 5 | 4,000 | 400 | B | |
| FB 800（5 × 5）N | 18240 | | 58.5 | 53 | 8 | 27 | 5 | 5 | 4,000 | 400 | B | |
| FB 800（6 × 5） | 18074 | | 57 | 50 | 5 | 27 | 6 | 5 | 4,000 | 400 | A | 中 |
| FB 800（6 × 6） | 10422 | | | | | | | 6 | | | | |
| FB 900（5 × 5）N | 18241 | | 65.5 | 60 | 8 | 27 | 5 | 5 | 4,000 | 400 | B | 手掛 160 |
| FB 900（6 × 5） | 18075 | | 63 | 56 | 5 | 27 | 6 | 5 | 3,600 | 360 | A | 中 |
| FB 900（6 × 6） | 10423 | | | | | | | 6 | | | | |
| FB 1000（6 × 6） | 10421 | | 75 | 67 | 6 | 36 | 6 | 6 | 2,100 | 350 | A | |

# 芝台（土止めブロック用）

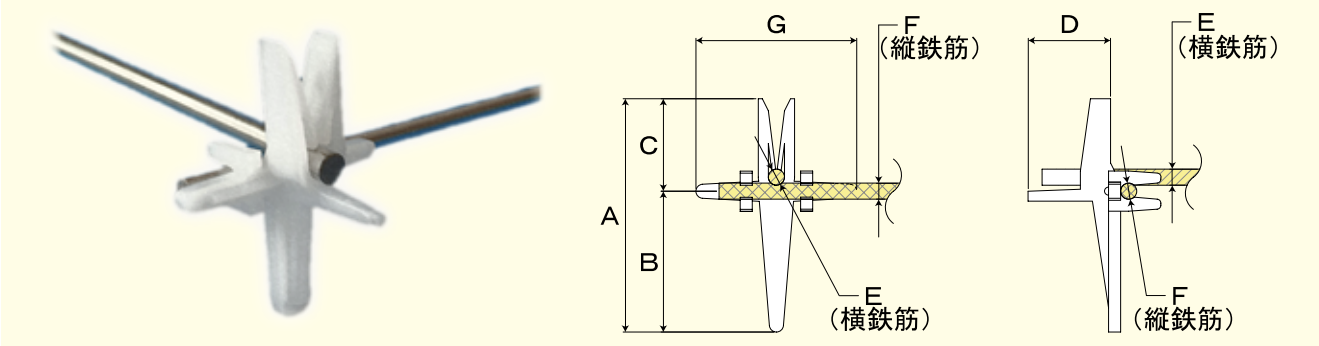


使用原料は高密度ＰＥ（ポリエチレン）です。

| 商品名 | 鉄筋径 | 商品番号 | A | B | C | D | 横鉄筋 E | 縦鉄筋 F | G | 箱入数 | 袋入数 | 荷姿略称 |
|---|---|---|---|---|---|---|---|---|---|---|---|---|
| 芝台 48 | 4 × 4 | 10240 | 48 | 25 | 23 | 23 | 4 | 3.5 | 40 | 5,600 | 800 | 中 |
| | 5 × 4 | 10248 | | | | | 5 | | | | | |
| 芝台 53 | 4 × 4 | 10241 | 53 | 30 | | | 4 | | | 4,800 | | |
| | 5 × 4 | 10249 | | | | | 5 | | | | | |
| 芝台 58 | 4 × 4 | 10243 | 58 | 35 | | | 4 | | | 4,800 | | |
| | 5 × 4 | 10250 | | | | | 5 | | | | | |
| 芝台 63 | 4 × 4 | 10244 | 63 | 40 | | | 4 | | | 4,800 | | |
| | 5 × 4 | 10251 | | | | | 5 | | | | | |
| 芝台 68 | 4 × 4 | 10246 | 68 | 45 | | | 4 | | | 4,800 | | |
| | 5 × 4 | 10252 | | | | | 5 | | | | | |
| 芝台 73 | 4 × 4 | 10247 | 73 | 50 | | | 4 | | | 4,800 | | |
| | 5 × 4 | 10253 | | | | | 5 | | | | | |
| 芝台 79 | 4 × 4 | 12405 | 79 | 56 | | | 4 | | | 4,800 | | |
| | 5 × 4 | 12758 | | | | | 5 | | | | | |

# 吊りフック止め

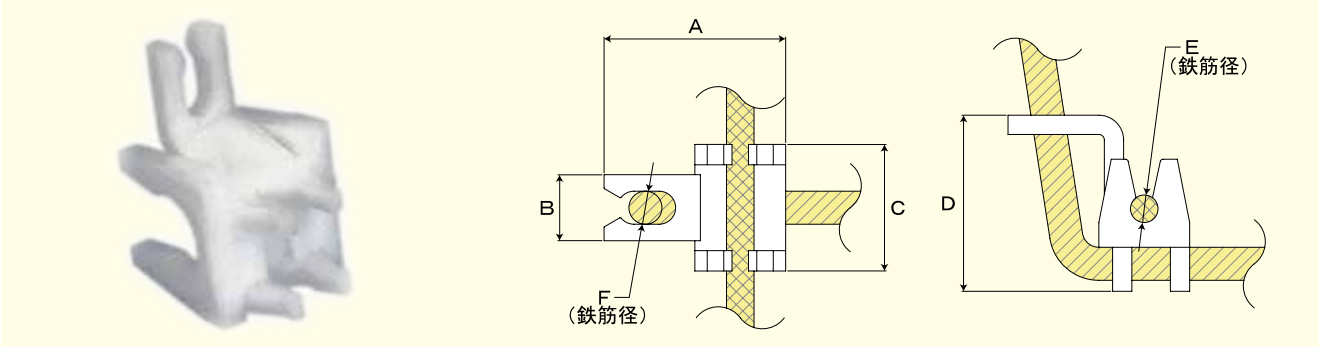


使用原料は高密度ＰＥ（ポリエチレン）です。

| 商品名 | 商品番号 | A | B | C | D | E | F | 箱入数 | 袋入数 | 荷姿略称 |
|---|---|---|---|---|---|---|---|---|---|---|
| 吊りフック止め 6 × 5 | 10782 | 33 | 12 | 23 | 32 | 5 | 6 | 2,000 | 500 | 小 |
| 吊りフック止め 13 × 6 | 10779 | 43 | 13 | 26 | 35 | 13 | | 1,400 | 350 | |

# W筋用

形状：A

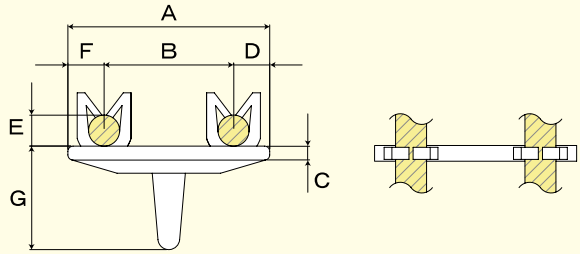


形状：B

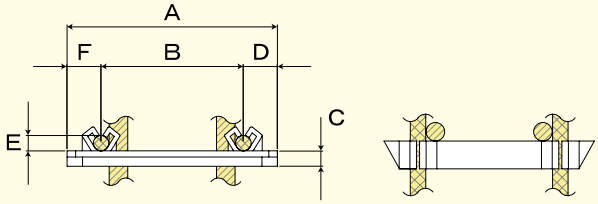


使用原料は高密度ＰＥ（ポリエチレン）です。

| 商品名 | 商品番号 | A | B | C | D | E | F | G | 箱入数 | 袋入数 | 形状 | 荷姿略称 |
|---|---|---|---|---|---|---|---|---|---|---|---|---|
| W筋用 25 | 10822 | 39 | 25 | 5 | 7 | 6 | 7 | 20 | 12,000 | 2,000 | A | 中 |
| W筋用 50 | 10823 | 48 | 30 | 7 | 9 | 4 | 9 | – | 12,000 | 2,000 | B | |
| W筋用 60 | 10824 | 58 | 40 | 4 | 9 | 3 | 9 | – | 11,000 | 1,100 | B | |
| W筋用 70 | 10825 | 68 | 46 | 4 | 11 | 3 | 11 | – | 9,000 | 1,000 | B | |

# SP板

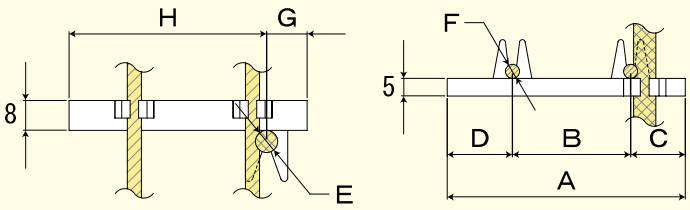


使用原料は高密度ＰＥ（ポリエチレン）です。

| 商品名 | 商品番号 | A | B | C | D | E | F | G | H | 箱入数 | 袋入数 | 荷姿略称 |
|---|---|---|---|---|---|---|---|---|---|---|---|---|
| SP－1 | 11048 | 58 | 23 | 16 | 19 | 6 | 4 | 12 | 46 | 6,000 | 1,000 | 中 |
| SP－2 | 11049 | 68 | 33 | | | | | | 56 | 6,000 | 1,000 | |
| SP－3 | 11050 | 77 | 42 | | | | | | 65 | 5,600 | 800 | |

# 集水管

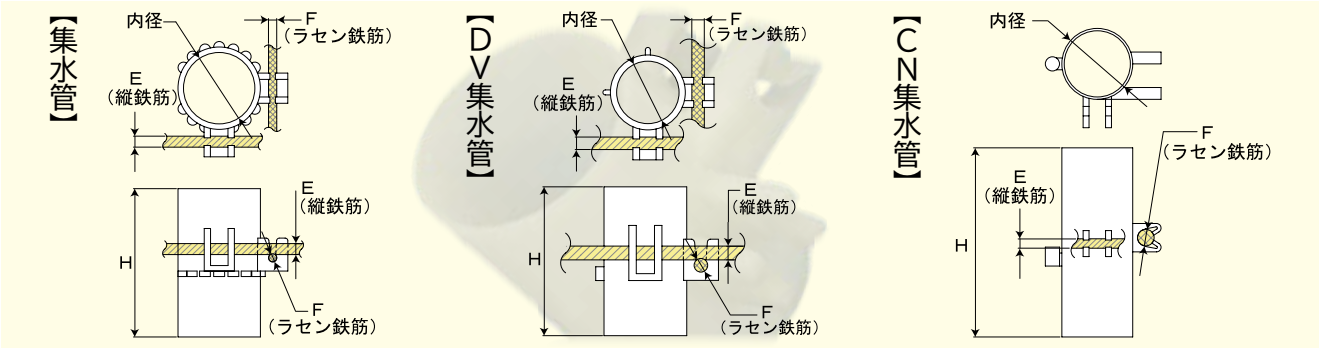


## 集水管

使用原料は高密度ＰＥ（ポリエチレン）です。

| 商品名 | 商品番号 | 内径 | H | 縦鉄筋 E | ﾗｾﾝ鉄筋 F | 箱入数 | 袋入数 | 荷姿略称 |
|---|---|---|---|---|---|---|---|---|
| 集水管 200 | 10562 | 21 | 27 | 3 | 2.6 | 3,300 | ﾊﾞﾗ | 中 |
| 集水管 300 | 10563 | 21 | 30 | 3 | 2.6 | 3,000 | | |
| 集水管 400 − 450 | 10564 | 26 | 36 | 4 | 3 | 1,700 | | |
| 集水管 500 | 10565 | 26 | 41 | 4 | 3 | 1,500 | | |
| 集水管 600 | 10566 | 26 | 49 | 4 | 3 | 1,300 | | |
| 集水管 650 | 10567 | 26 | 54 | 4 | 3 | 1,100 | | |
| 集水管 700 | 10568 | 26 | 57 | 4 | 3 | 1,100 | | |

## ＤＶ集水管

使用原料は高密度ＰＥ（ポリエチレン）です。

| 商品名 | 商品番号 | 内径 | H | 縦鉄筋 E | ﾗｾﾝ鉄筋 F | 箱入数 | 袋入数 | 荷姿略称 |
|---|---|---|---|---|---|---|---|---|
| DV 集水管 800 | 10572 | 25 | 45 | 5 | 4 | 1,200 | ﾊﾞﾗ | 中 |
| DV 集水管 900 | 10573 | | 48 | | 5 | 1,200 | | |
| DV 集水管 1000（H50） | 17428 | | 50 | | 5 | 1,000 | | |
| DV 集水管 1200（55） | 10575 | | 55 | | 5 | 1,000 | | |
| DV 集水管 1200（60） | 10576 | | 60 | | 5 | 1,000 | | |
| DV 集水管 1200（65） | 10577 | | 65 | | 5 | 1,000 | | |

## ＣＮ集水管

使用原料は高密度ＰＥ（ポリエチレン）です。

| 商品名 | 商品番号 | 内径 | H | 縦鉄筋 E | ﾗｾﾝ鉄筋 F | 箱入数 | 袋入数 | 荷姿略称 |
|---|---|---|---|---|---|---|---|---|
| CN 集水管 150 | 10578 | 22 | 25 | 3.2 | 2.6 | 2,700 | ﾊﾞﾗ | 中 |
| CN 集水管 200 | 10579 | 22 | 26 | 3.2 | 2.6 | 2,700 | | |
| CN 集水管 250 | 10580 | 22 | 27 | 3.2 | 2.6 | 2,400 | | |
| CN 集水管 300 | 10581 | 22 | 28 | 3.2 | 2.6 | 2,400 | | |
| CN 集水管 350 | 10582 | 22 | 31 | 3.2 | 2.6 | 2,300 | | |
| CN 集水管 400 | 10583 | 28 | 34 | 4 | 3.2 | 1,600 | | |
| CN 集水管 450 | 10584 | 28 | 37 | 4 | 3.2 | 1,500 | | |
| CN 集水管 500 | 10585 | 28 | 41 | 4 | 3.2 | 1,400 | | |
| CN 集水管 600 | 10586 | 28 | 49 | 4 | 3.2 | 1,200 | | |
| CN 集水管 700 | 10587 | 28 | 57 | 4 | 3.2 | 1,100 | | |
| CN 集水管 800 | 10588 | 28 | 65 | 4 | 3.2 | 900 | | |
| CN 集水管 900 | 10589 | 28 | 74 | 5 | 4 | 800 | | |
| CN 集水管 1000 | 10590 | 28 | 81 | 5 | 4 | 700 | | |
| CN 集水管 1100 | 10591 | 28 | 87 | 5 | 4 | 600 | | |

# ヒューム管用

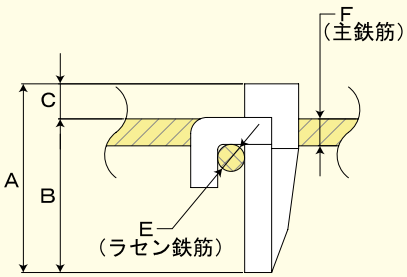


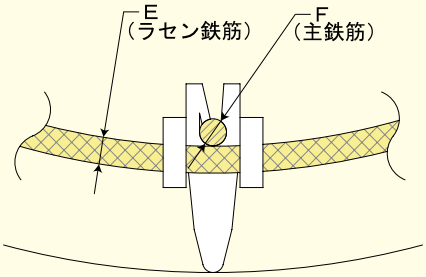


## 本体用

使用原料は高密度ＰＥ（ポリエチレン）です。

| 商品名 | 商品番号 | A | B | C | ﾗｾﾝ鉄筋 E | 主鉄筋 F | 箱入数 | 袋入数 | 荷姿略称 |
|---|---|---|---|---|---|---|---|---|---|
| ヒューム管 150 | 10368 | 19 | 15 | 4 | 2.3 | 3 | 8,000 | 2,000 | 小 |
| ヒューム管 200 | 10369 | 21 | 17 | 4 | 2.3 | 3 | 8,000 | 2,000 | |
| ヒューム管 250 | 10370 | 22 | 18 | 4 | 2.3 | 3 | 8,000 | 2,000 | |
| ヒューム管 300 | 10371 | 24 | 20 | 4 | 2.6 | 3 | 8,000 | 2,000 | |
| ヒューム管 350 | 10372 | 26 | 22 | 4 | 2.6 | 3 | 8,000 | 2,000 | |
| ヒューム管 400 | 10373 | 28 | 24 | 4 | 2.9 | 3.2 | 8,000 | 2,000 | |
| ヒューム管 450 | 10374 | 40 | 26 | 14 | 2.9 | 3.2 | 4,500 | 900 | |
| ヒューム管 500 | 10375 | 42 | 29 | 13 | 3.2 | 3.2 | 4,500 | 900 | |
| ヒューム管 600 | 10376 | 47 | 35 | 12 | 3.2 | 4 | 4,500 | 900 | |

## 遠心用／ＣＮヒューム管

使用原料は高密度ＰＥ（ポリエチレン）です。

| 商品名 | 商品番号 | 使用製品厚 | A | B | C | ﾗｾﾝ鉄筋 E | 主鉄筋 F | 箱入数 | 袋入数 | 荷姿略称 |
|---|---|---|---|---|---|---|---|---|---|---|
| CNヒューム管 150 | 10350 | 26 | 21 | 15 | 6 | 4 | 4 | 8,000 | 2,000 | 小 |
| CNヒューム管 200 | 10351 | 27 | 22.5 | 16.5 | 6 | 4 | 4 | 8,000 | 2,000 | |
| CNヒューム管 250 | 10352 | 28 | 24.5 | 18 | 6.5 | 4 | 4 | 8,000 | 2,000 | |
| CNヒューム管 300(28) | 10353 | 30 | 28 | 22 | 6.5 | 4 | 4 | 8,000 | 2,000 | |
| CNヒューム管 350(30) | 10356 | 32 | 30 | 23 | 6 | 4 | 4 | 8,000 | 2,000 | |
| CNヒューム管 350(32) | 10354 | 32 | 32 | 25.5 | 6 | 4 | 4 | 8,000 | 2,000 | |
| CNヒューム管 400 | 10357 | 35 | 28 | 21 | 7 | 5 | 5 | 4,500 | 900 | |
| CNヒューム管 450 | 10358 | 38 | 28 | 21 | 7 | 5 | 5 | 4,500 | 500 | |
| CNヒューム管 500 | 10359 | 42 | 32 | 25.5 | 6.5 | 5 | 5 | 4,500 | 900 | |
| CNヒューム管 600 | 10360 | 50 | 35 | 28.5 | 6.5 | 5 | 5 | 4,500 | 900 | |
| CNヒューム管 700 | 10361 | 58 | 38 | 31.5 | 6.5 | 5 | 5 | 4,000 | 1,000 | |
| CNヒューム管 800 | 10362 | 66 | 38 | 31 | 7 | 5 | 5 | 4,000 | 1,000 | |
| CNヒューム管 900 | 10363 | 75 | 43 | 36 | 7 | 5 | 5 | 4,000 | 1,000 | |
| CNヒューム管 1000－45.5 | 10364 | 82 | 45.5 | 38.5 | 7 | 5 | 5 | 3,500 | 700 | |
| CNヒューム管 1000－47.5 | 10365 | 82 | 47.5 | 40 | 7.5 | 5 | 5 | 3,500 | 700 | |
| CNヒューム管 1000(50) | 10366 | 82 | 50 | 43 | 7 | 5 | 5 | 3,500 | 700 | |
| CNヒューム管 1000－57.5 | 10367 | 82 | 57.5 | 50.5 | 7 | 5 | 5 | 3,500 | 700 | |

# VLスペーサ

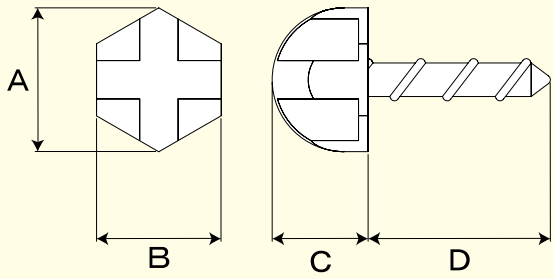


使用原料は高密度ＰＥ（ポリエチレン）です。

| 商品名 | 商品番号 | A | B | C | D | 箱入数 | 袋入数 | 荷姿略称 |
|---|---|---|---|---|---|---|---|---|
| VLｽﾍﾟｰｻ 13 － 10 － 30 | 11480 | 15 | 13 | 10 | 19 | 15,000 | 3,000 | 小 |

# プラスチックハンマー

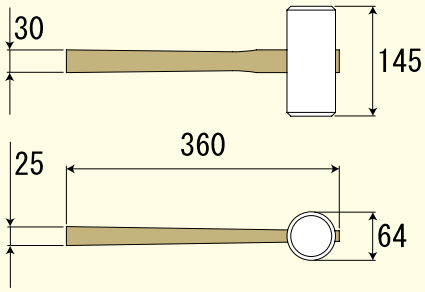


使用原料は低密度ＰＥ（ポリエチレン）です。

| 商品名 | 商品番号 | 荷姿略称 |
|---|---|---|
| プラスチックハンマー | 13341 | 無 |

# 補修セメント用ゴムボウル

■使用用途

コンクリート製品等に使用する補修材・モルタルの練り混ぜ用容器です。

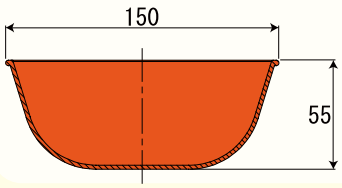


■特徴

①片手で持って作業ができます。
②ヘラで傷つき難い材料を使用しております。
③弾力性がある為、補修材・モルタルが硬化しても容易に剥がせます。

＊高温の場所に放置すると変形することがあります。

| 商品名 | 商品番号 | 製品厚 |
|---|---|---|
| 補修セメント用ゴムボウル | 17938 | 2.2 |

202307

プラスチックスペーサとコンクリート離型剤の総合メーカー
富国石油株式会社

本社・東名工場　〒410-0011 静岡県沼津市岡宮 949-8
TEL：055-921-4331　FAX：055-921-5886
URL　http: // www . fukoku-oil . com/
E-mail　fukokuoil@fukoku-oil.com