# SPACER CATALOG

## スペーサカタログ


U型側溝・上ぶた式U型側溝 JIS A5372〈本体用〉 P1

上ぶた式U型側溝 JIS A5372〈1種蓋〉 P2

上ぶた式U型側溝 JIS A5372〈2種蓋〉 P3

鉄筋コンクリートL型側溝 JIS A5372 /〈平メッシュ対応〉 P4

落蓋式U型側溝本体1種 JIS A5372〈2004〉 P5

落蓋式U型側溝本体3種 JIS A5372〈2004〉 P6

落蓋式U型側溝本体3種 底版W配筋用 JIS A5372〈2004〉 P7

落蓋式U型側溝1種蓋 JIS A5372〈2004〉 P8

落蓋式U型側溝3種蓋 縦打用 JIS A5372〈2004〉 P9

落蓋式U型側溝3種蓋 平打用 JIS A5372〈2004〉 P10

道路用手掛用（TH型） P11

水路用（TW） P12

ESD T−6 P13

97ESD蓋側溝25t用（縦断用・TS型）/ 板用（トンボ型） P14



プラスチックスペーサとコンクリート離型剤の総合メーカー

富国石油株式会社

# U型側溝・上ぶた式U型側溝 JIS A5372〈本体用〉

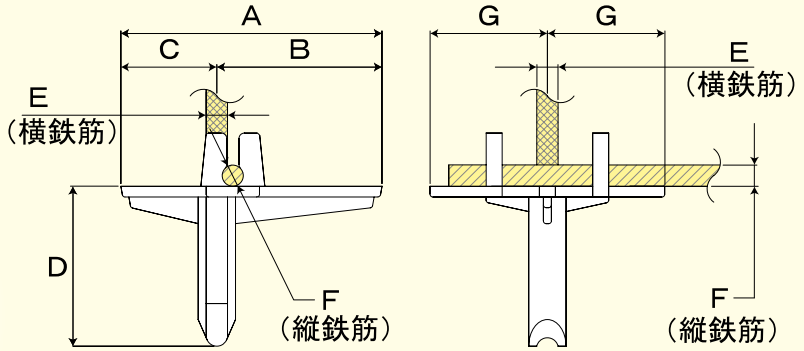


使用原料は高密度ＰＥ（ポリエチレン）です。

| 商品名 | 商品番号 | 使用製品厚 | A | B | C | D | 横鉄筋 E | 縦鉄筋 F | G | 箱入数 | 袋入数 | 荷姿略称 |
|---|---|---|---|---|---|---|---|---|---|---|---|---|
| Ｔ型 150-20 | 12469 | 30 | 28 | 16 | 12 | 20 | 2.6 | 2.6 | 15 | 15,000 | 2,500 | 中 |
| Ｔ型 150-25 | 12470 | | | | | 25 | | | | | | |
| Ｔ型 150-30 | 12471 | | | | | 30 | | | | | | |
| Ｔ型 180-20 | 12472 | 35 | 34 | 22 | 12 | 20 | 3.2 | 2.6 | 15 | 14,000 | 2,000 | |
| Ｔ型 180-25 | 12473 | | | | | 25 | | | | | | |
| Ｔ型 180-30 | 12474 | | | | | 30 | | | | | | |
| Ｔ型 240-20 | 10283 | 45 | 43 | 28 | 15 | 20 | 3.2 | 3.2 | 22 | 12,000 | 1,200 | 手掛 160 |
| Ｔ型 240-20 E4 ミリ用 | 17005 | | | | | | 4 | | | 9,500 | 950 | |
| Ｔ型 240-25 | 12447 | | | | | 25 | 3.2 | | | 10,000 | 1,000 | |
| Ｔ型 240-25 E4 ミリ用 | 16983 | | | | | | 4 | | | 9,500 | 950 | |
| Ｔ型 240-30 | 10284 | | | | | 30 | 3.2 | | | 10,000 | 1,000 | |
| Ｔ型 240-30 E4 ミリ用 | 17006 | | | | | | 4 | | | 9,500 | 950 | |
| Ｔ型 300/360-20 兼用 | 12475 | 50 | 49 | 31 | 18 | 20 | 4 | 3.2・4 | 22 | 9,500 | 950 | |
| Ｔ型 300/360-25 兼用 | 12448 | | | | | 25 | | | | | | |
| Ｔ型 300/360-30 兼用 | 12453 | | | | | 30 | | | | | | |
| Ｔ型 450-20 | 12719 | 55 | 52 | 34 | 18 | 20 | 5 | 4 | 24 | 8,000 | 800 | |
| Ｔ型 450-25 | 12449 | | | | | 25 | | | | 7,000 | 700 | |
| Ｔ型 450-30 | 12710 | | | | | 30 | | | | | | |
| Ｔ型 600-20 | 10291 | 70 | 67 | 46 | 21 | 20 | 6・D6 | 6・D6 | 22 | 3,600 | 600 | 中 |
| Ｔ型 600-25 | 12450 | | | | | 25 | | | | | | |
| Ｔ型 600-30 | 10292 | | | | | 30 | | | | | | |

# 上ぶた式U型側溝 JIS A5372〈1種蓋〉



A型

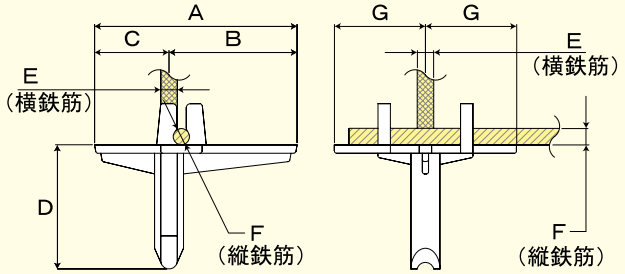


B型

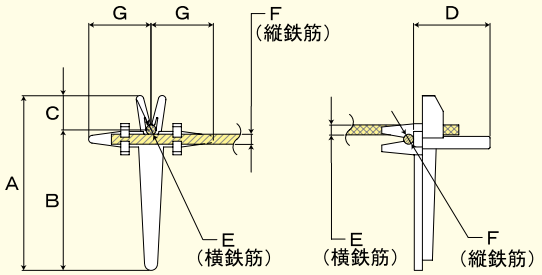


C型

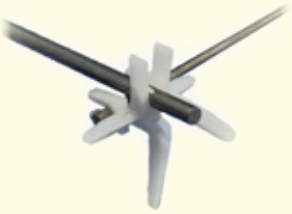

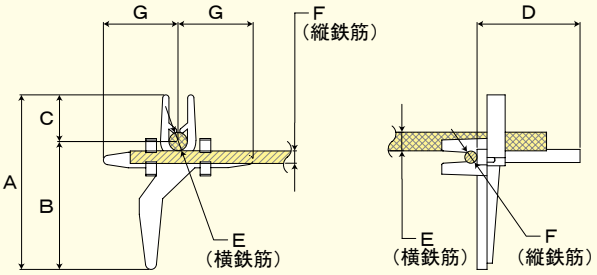


使用原料は高密度ＰＥ（ポリエチレン）です。

| 商品名 | 商品番号 | 使用製品厚 | A | B | C | D | 横鉄筋 E | 縦鉄筋 F | G | 箱入数 | 袋入数 | 形状 | 荷姿略称 |
|---|---|---|---|---|---|---|---|---|---|---|---|---|---|
| 1 種蓋 150-20 | 12477 | 30 | 28 | 16 | 12 | 20 | 2.6 | 2.6 | 15 | 15,000 | 2,500 | A | 中 |
| 1 種蓋 150-25 | 12478 | | | | | 25 | | | | | | | |
| 1 種蓋 150-30 | 12479 | | | | | 30 | | | | | | | |
| 1 種蓋 180-20 | 12480 | 35 | 34 | 22 | 12 | 20 | 2.6 | 2.6 | 15 | 14,000 | 2,000 | A | |
| 1 種蓋 180-25 | 12481 | | | | | 25 | | | | | | | |
| 1 種蓋 180-30 | 12482 | | | | | 30 | | | 18 | 12,000 | | | |
| 1 種蓋 240-33 | 12462 | 40 | 37 | 26 | 11 | 33 | 3.2 | 3.2 | 20 | 7,200 | 1,200 | B | |
| 1 種蓋 300-33 | 12463 | 50 | 48 | 37 | 11 | 33 | 4 | 3.2 | 20 | 6,600 | 1,100 | B | |
| 1 種蓋 360-33 | 12483 | 55 | 53 | 42 | 11 | 33 | 5 | 3.2 | 20 | 6,000 | 1,000 | B | |
| 1 種蓋 450-33 | 12465 | 60 | 56 | 41 | 15 | 33 | 6・D6 | 4 | 24 | 4,000 | 500 | C | |
| 1 種蓋 600-33 | 12466 | 65 | 62 | 47 | 15 | 33 | 6・D6 | 4 | 24 | 3,500 | 500 | C | |

上記寸法表は標準寸法を示し、２４０・３００のみ下記の寸法があります。

| G寸法 | ２０ | ２５ | ３０ |
|---|---|---|---|

# 上ぶた式U型側溝 JIS A5372〈2種蓋〉

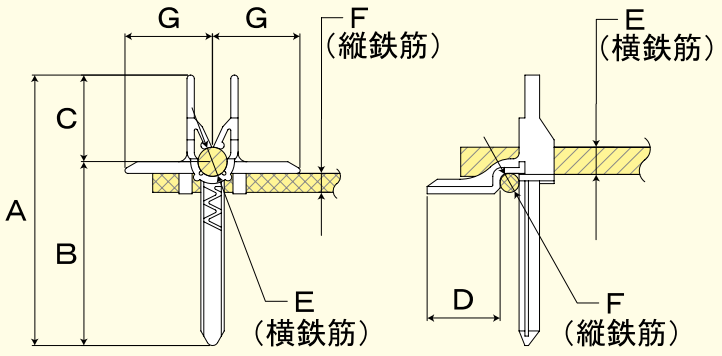


使用原料はＰＰ（ポリプロピレン）です。

| 商品名 | 商品番号 | 使用製品厚 | A | B | C | D | 横鉄筋 E | 縦鉄筋 F | G | 箱入数 | 袋入数 | 荷姿略称 |
|---|---|---|---|---|---|---|---|---|---|---|---|---|
| ２種蓋 150 − 180 | 17706 | 80 | 78 | 63 | 15 | 30 | 6・D6 | 6・D6 | 30 | 3,000 | 300 | 手掛 160 |
| ２種蓋 240 − 360 | 14526 | 85 | 83 | 63 | 20 | | D10 | | 35 | 2,400 | 240 | |
| ２種蓋 450 | 14827 | 100 | 98 | 73 | 25 | | D10 | | 30 | 2,200 | 220 | |
| ２種蓋 600 | 15299 | 130 | 128 | 98 | 30 | | D10 | | 30 | 1,700 | 170 | |

上記寸法表は標準寸法を示し、C・D・G寸法は下記の組み合わせが可能です。

| | | | | |
|---|---|---|---|---|
| C 寸法 | 15 | 20 | 25 | 30 |
| D 寸法 | 20 | 25 | 30 | 35 |
| G 寸法 | 25 | 30 | 35 | 40 |

## ２種蓋用　ＳＨ＜平打用＞

使用原料はＰＰ（ポリプロピレン）です。

※ SH は平打用として
B 寸法を補強したものです。

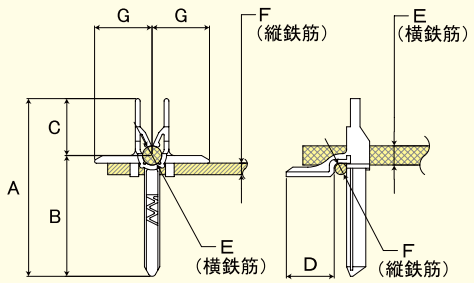


| 商品名 | 商品番号 | A | B | C | D | 横鉄筋 E | 縦鉄筋 F | G | 箱入数 | 袋入数 | 荷姿略称 |
|---|---|---|---|---|---|---|---|---|---|---|---|
| ２種蓋 240 − 360<br>**SH**10 × 6 − 85 | 15601 | 83 | 63 | 20 | 30 | D10 | 6・D6 | 35 | 2,300 | 230 | 手掛 160 |

B・C・D・G寸法の組み合わせ表はカタログ③の P6「チューリップ SH D10 × 6･D6」をご参照下さい。

# 鉄筋コンクリートL型側溝 JIS A5372

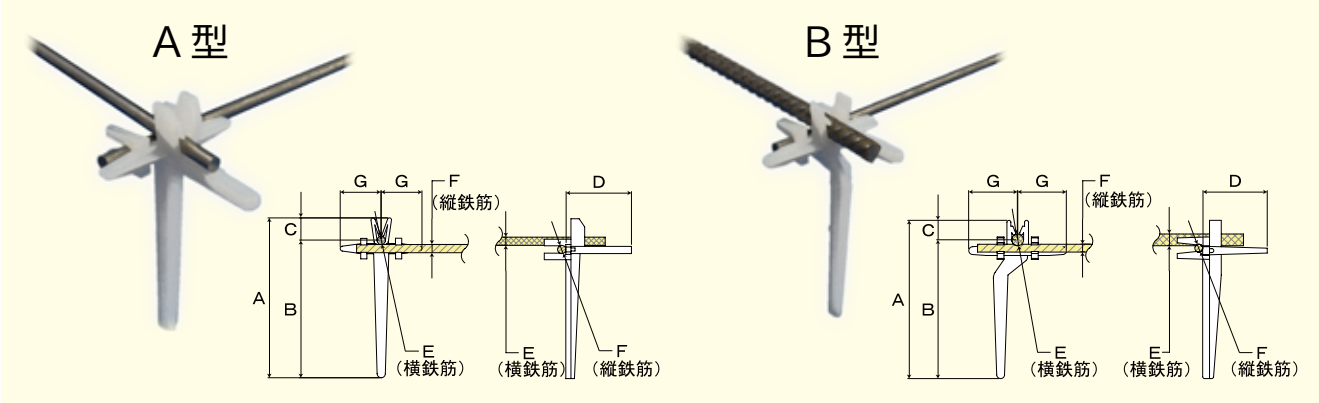


使用原料は高密度ＰＥ（ポリエチレン）です。

| 種類 | 商品名 | 商品番号 | 使用製品厚 | A | B | C | D | 横鉄筋 E | 縦鉄筋 F | G | 箱入数 | 袋入数 | 形状 | 荷姿略称 |
|---|---|---|---|---|---|---|---|---|---|---|---|---|---|---|
| 1 種 | L 型 250 | 12491 | 80 | 68 | 57 | 11 | 32 | 4 | 4 | 20 | 6,000 | 600 | A | 手掛 160 |
| | L 型 300 | 12492 | 90 | 76 | 65 | 11 | 32 | 4 | | 20 | 4,800 | 600 | A | 中 |
| | L 型 350 | 12467 | 95 | 81 | 71 | 10 | 33 | D6 | | 25 | 3,000 | 500 | B | |

上記寸法表は標準寸法を示し、C・D・G寸法は下記の組み合わせが可能です。

250・300

| | | | |
|---|---|---|---|
| C 寸法 | 11 | 14 | |
| D 寸法 | 28 | 30 | 32 |
| G 寸法 | 20 | 25 | 30 |

350

| | | |
|---|---|---|
| C 寸法 | 10 | 15 |
| D 寸法 | 30 | 33 |

## 平メッシュ対応

使用原料は高密度ＰＥ（ポリエチレン）です。

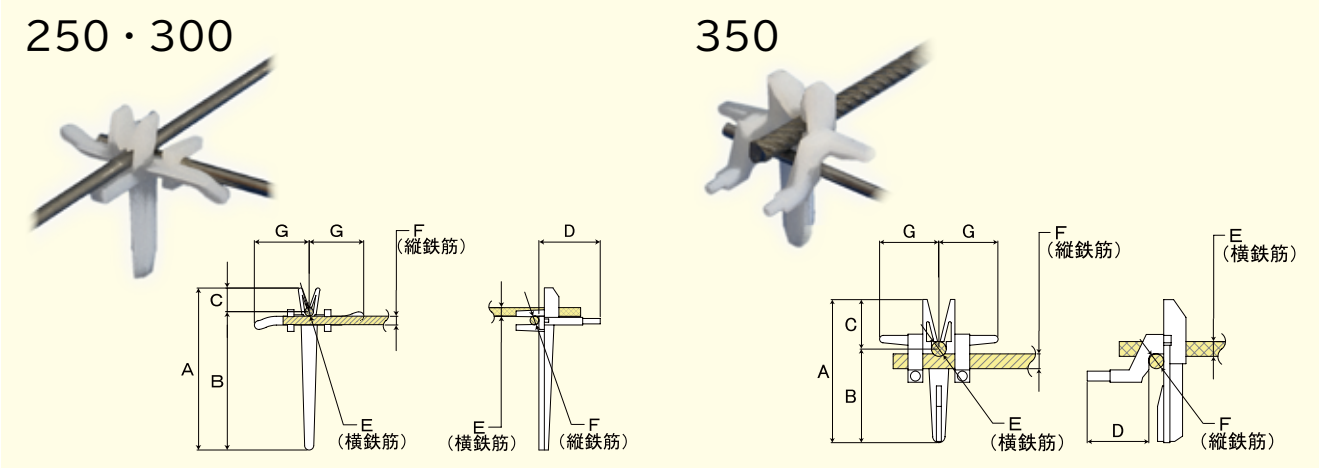


| 種類 | 商品名 | 商品番号 | A | B | C | D | 横鉄筋 E | 縦鉄筋 F | G | 箱入数 | 袋入数 | 荷姿略称 |
|---|---|---|---|---|---|---|---|---|---|---|---|---|
| 1 種 | RC 250・300 − 1 兼用 | 14486 | 45 | 34 | 11 | 20 | 4 | 4 | 25 | 6,500 | 650 | 中 |
| | RC 250A − 2 | 14487 | 62 | 51 | 11 | 28 | 4 | | | 5,000 | 500 | |
| | RC 250B − 2 | 14488 | 69 | 58 | 11 | 28 | 4 | | | 4,000 | 400 | |
| | RC 300 − 2 | 14489 | 74 | 63 | 11 | 28 | 4 | | | 3,500 | 350 | |
| | RC 350 − 1 | 14522 | 49 | 34 | 15 | 20 | D6 | | | 4,500 | 450 | 手掛 160 |
| | RC 350 − 2 | 14523 | 82 | 67 | 15 | 28 | D6 | | | 3,200 | 320 | |

# 落蓋式U型側溝本体1種 JIS A5372 <2004>

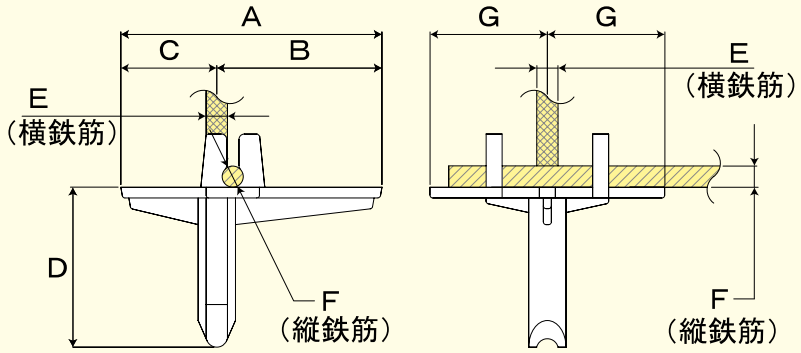


使用原料は高密度ＰＥ（ポリエチレン）です。

| 商品名 | 商品番号 | 使用製品厚 | A | B | C | D | 横鉄筋 E | 縦鉄筋 F | G | 箱入数 | 袋入数 | 荷姿略称 |
|---|---|---|---|---|---|---|---|---|---|---|---|---|
| JIS 1 種用 250 ～ 300B － 20 | 13624 | 40 | 38 | 20 | 18 | 20 | 4 | 4 | 20 | 6,000 | 1,000 | 中 |
| JIS 1 種用 250 ～ 300B － 30 | 13625 | | | | | 30 | | | | | | |
| JIS 1 種用 300C ～ 400 － 20 | 11993 | 40 | 38 | 20 | | 20 | 5 | | 20 | 6,000 | 1,000 | |
| JIS 1 種用 300C ～ 400 － 30 | 11990 | | | | | 30 | | | | | | |
| JIS 1 種用 500A － 20 | 12021 | 45 | 43 | 25 | | 20 | 5 | | 20 | 6,000 | 1,000 | |
| JIS 1 種用 500A － 30 | 12023 | | | | | 30 | | | | | | |
| JIS 1 種用 500B － 20 | 11962 | 45 | 43 | 25 | | 20 | ※6 | | ※20 | 4,800 | 800 | |
| JIS 1 種用 500B － 30 | 12029 | | | | | 30 | | | | | | |

上記寸法表は標準寸法を示し、C・D寸法は下記の組み合わせが可能です。

| | | | |
|---|---|---|---|
| C 寸法 | 15 | 18 | 20 |
| D 寸法 | 20 | 30 | |

※500B のみ、E 寸法が 6 の場合 G 寸法 20、E 寸法が D6 の場合 G 寸法 25

# 落蓋式U型側溝本体3種 JIS A5372 <2004>

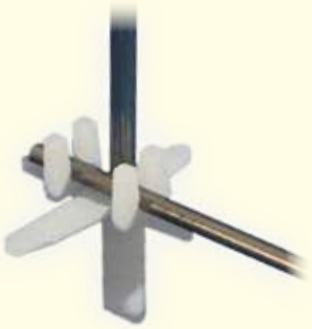

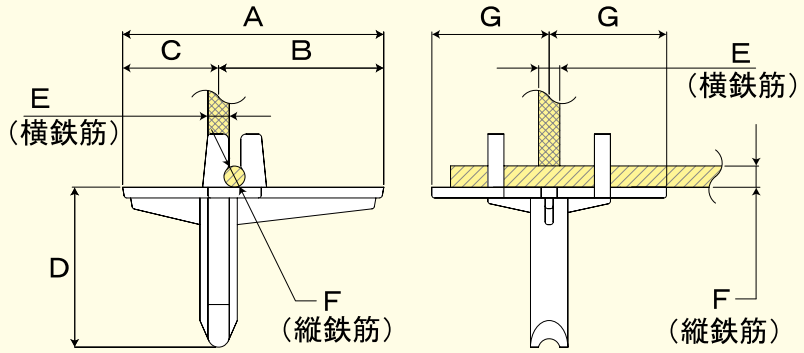


使用原料は高密度ＰＥ（ポリエチレン）です。

| 商品名 | 商品番号 | 使用製品厚 | A | B | C | D | 横鉄筋 E | 縦鉄筋 F | G | 箱入数 | 袋入数 | 荷姿略称 |
|---|---|---|---|---|---|---|---|---|---|---|---|---|
| JIS 3 種用 250 − 20 | 12048 | 45 | 43 | 25 | 18 | 20 | 5 | 4 | 20 | 6,000 | 1,000 | 中 |
| JIS 3 種用 250 − 30 | 11991 | | | | | 30 | | | | | | |
| JIS 3 種用 300A − 20 | 13628 | 50 | 48 | 30 | 18 | 20 | 5 | | 20 | 6,000 | 1,000 | |
| JIS 3 種用 300A − 30 | 13629 | | | | | 30 | | | | | | |
| JIS 3 種用 300B・C − 20 | 13630 | 50 | 48 | 30 | 18 | 20 | D6 | | 25 | 4,800 | 800 | |
| JIS 3 種用 300B・C − 30 | 13631 | | | | | 30 | | | | | | |
| JIS 3 種用 400 − 20 | 12036 | 55 | 53 | 35 | 18 | 20 | D6 | | 25 | 4,800 | 800 | |
| JIS 3 種用 400 − 30 | 12347 | | | | | 30 | | | | | | |
| JIS 3 種用 500 − 20 | 12040 | 60 | 58 | 38 | 20 | 20 | D6 | | 25 | 4,800 | 800 | |
| JIS 3 種用 500 − 30 | 11975 | | | | | 30 | | | | | | |

上記寸法表は標準寸法を示し、Ｃ寸法は下記のサイズが可能です。

| Ｃ寸法 | 18 | 20 |
|---|---|---|

# 落蓋式U型側溝本体3種底版W配筋用 JIS A5372 <2004>

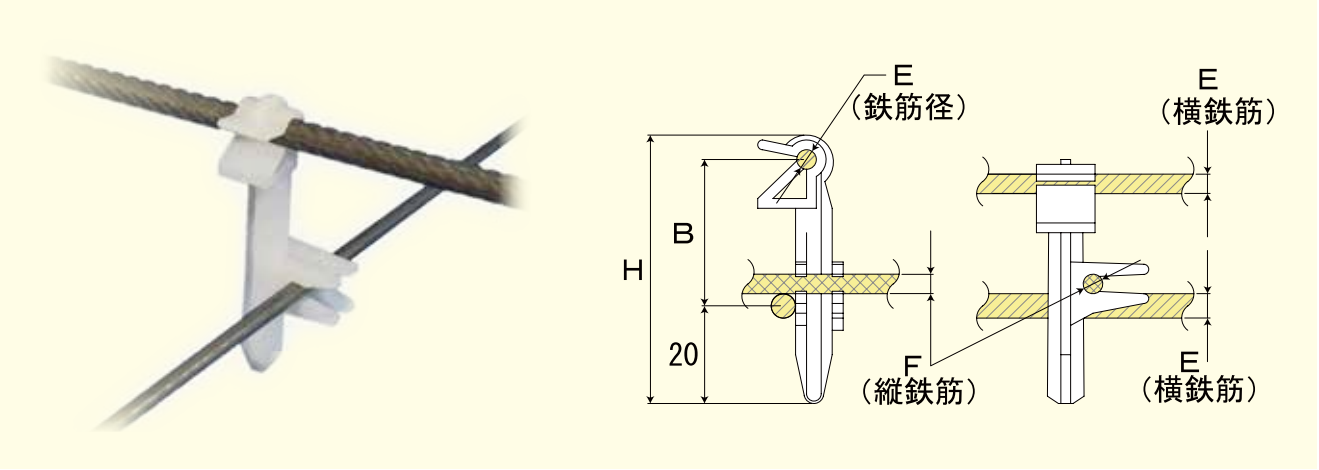


## 横×縦

使用原料は高密度ＰＥ（ポリエチレン）です。

| 商品名 | 商品番号 | 使用製品厚 | B | E | F | H | 箱入数 | 袋入数 | 荷姿略称 |
|---|---|---|---|---|---|---|---|---|---|
| 底版Ｗ用 250 | 13615 | 65 | 25 | 5 | 4 | 50 | 6,000 | 1,000 | 中 |
| 底版Ｗ用 300A 新型 | 13840 | 70 | 30 | 5 | | 56 | | | |
| 底版Ｗ用 300B・400A 兼用 新型 | 13872 | 70 | 30 | D6 | | 57 | | | |
| 底版Ｗ用 300C・400B・500A 兼用 新型 | 13873 | 80 | 40 | D6 | | 67 | 6,000 | 600 | 手掛 160 |
| 底版Ｗ用 500B 新型 | 13874 | 90 | 50 | D6 | | 77 | 4,800 | 800 | 中 |

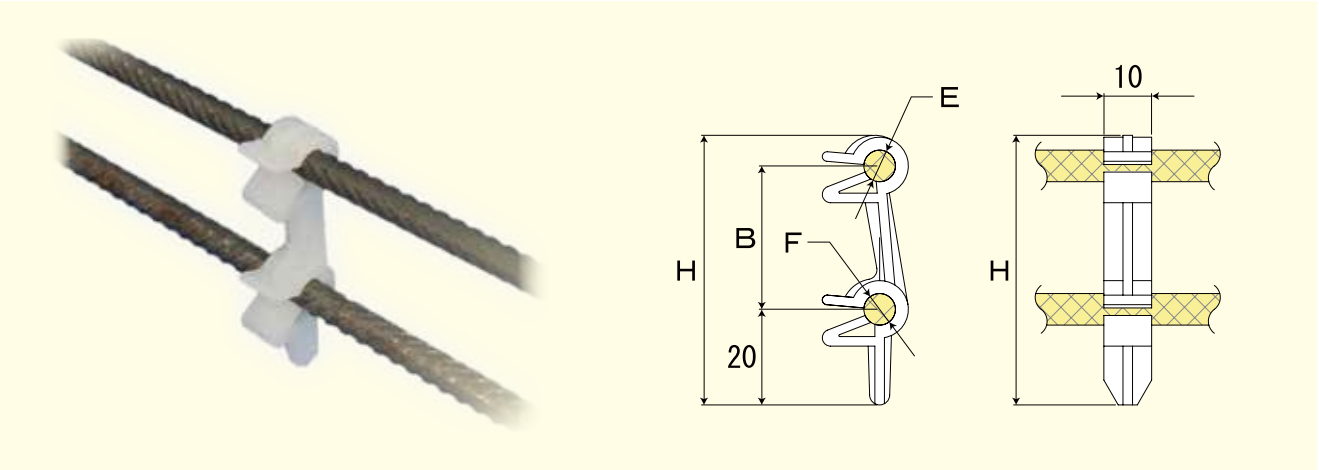


## 横×横

使用原料は高密度ＰＥ（ポリエチレン）です。

| 商品名 | 商品番号 | 使用製品厚 | B | E | F | H | 箱入数 | 袋入数 | 荷姿略称 |
|---|---|---|---|---|---|---|---|---|---|
| 横底版Ｗ用 300A | 14172 | 70 | 30 | 5 | 5 | 56.4 | 7,200 | 1,200 | 中 |
| 横底版Ｗ用 300B・400A | 14220 | | | D6 | D6 | | | | |

# 落蓋式U型側溝1種蓋 JIS A5372 <2004>

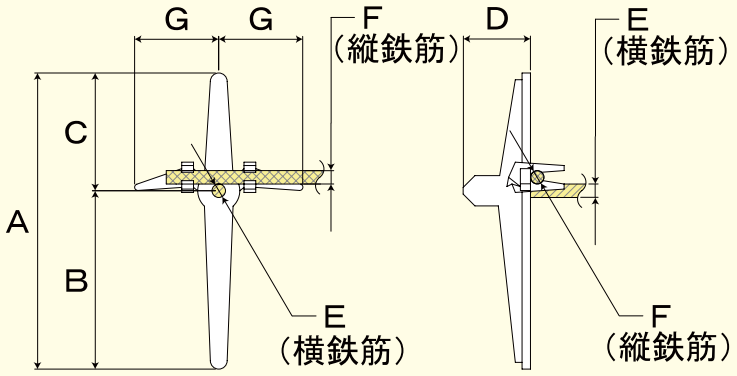


使用原料は高密度ＰＥ（ポリエチレン）です。

| 商品名 | 商品番号 | 使用製品厚 T | 使用製品厚 T1 | A | B | C | D | 横鉄筋 E | 縦鉄筋 F | G | 箱入数 | 袋入数 | 荷姿略称 |
|---|---|---|---|---|---|---|---|---|---|---|---|---|---|
| JIS 1 種蓋用 250<br>4 × 4 − 90 − 20 | 11519 | 90 | 55 | 88 | 53 | 35 | 20 | 4 | 4 | 25 | 4,500 | 450 | 手掛<br>160 |
| JIS 1 種蓋用 250<br>4 × 4 − 90 − 30 | 11520 | | | | | | 30 | | | | 4,000 | 400 | |
| JIS 1 種蓋用 300<br>4 × 4 − 95 − 20 | 11522 | 95 | 55 | 92 | 57 | 35 | 20 | | | | 4,500 | 450 | |
| JIS 1 種蓋用 300<br>4 × 4 − 95 − 30 | 11523 | | | | | | 30 | | | | 4,000 | 400 | |
| JIS 1 種蓋用 400<br>4 × 4 − 110 − 20 | 11525 | 110 | 65 | 107 | 62 | 45 | 20 | | | | 3,400 | 340 | |
| JIS 1 種蓋用 400<br>4 × 4 − 110 − 30 | 11526 | | | | | | 30 | | | | | | |
| JIS 1 種蓋用 500<br>4 × 4 − 125 − 20 | 11528 | 125 | 75 | 122 | 72 | 50 | 20 | | | | 3,000 | 300 | |
| JIS 1 種蓋用 500<br>4 × 4 − 125 − 30 | 11529 | | | | | | 30 | | | | | | |

上記寸法表は標準寸法を示し、D・G寸法は下記の組み合わせが可能です。

| | | | | | | |
|---|---|---|---|---|---|---|
| D 寸法 | 15 | 20 | 30 | 45 | | |
| G 寸法 | 25 | 30 | 35 | 40 | 45 | 50 |

※D寸法 15･20･30、G寸法 25 を条件にC寸法 40・55 が可能です。

# 落蓋式U型側溝3種蓋 縦打用 JIS A5372 <2004>

250 用

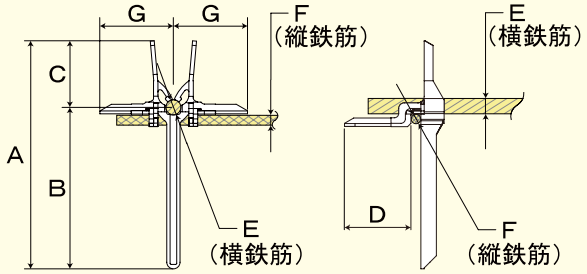


300 ～ 500 用

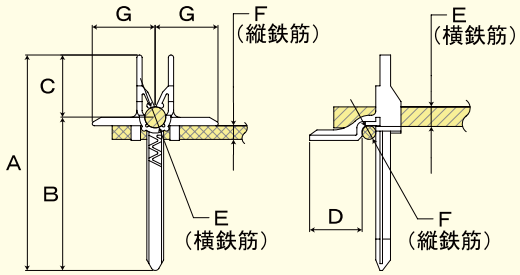


使用原料はＰＰ（ポリプロピレン）です。

| 商品名 | 商品番号 | 使用製品厚 | A | B | C | D | 横鉄筋 E | 縦鉄筋 F | G | 箱入数 | 袋入数 | 荷姿略称 |
|---|---|---|---|---|---|---|---|---|---|---|---|---|
| JIS 3 種蓋用 250 SKD6 × 4 − 90 | 15765 | 90 | 88 | 68 | 20 | 30 | D6 | 4 | 30 | 3,000 | 300 | 手掛 160 |
| JIS 3 種蓋用 300 SK10 × 6 − 93 | 14573 | 95 | 93 | 73 | 20 | | D10 | 6・D6 | | 2,200 | 220 | |
| JIS 3 種蓋用 300 SK10 × 6 − 94 | 14447 | | | 68 | 25 | | | | | | | |
| JIS 3 種蓋用 300 SK10 × 6 − 95 | 14441 | | | 63 | 30 | | | | | | | |
| JIS 3 種蓋用 400 SK10 × 6 − 108 | 14878 | 110 | 108 | 88 | 20 | | D10 | 6・D6 | | 2,000 | 200 | |
| JIS 3 種蓋用 400 SK10 × 6 − 109 | 14597 | | | 83 | 25 | | | | | | | |
| JIS 3 種蓋用 400 SK10 × 6 − 110 | 14521 | | | 78 | 30 | | | | | | | |
| JIS 3 種蓋用 500 SK10 × 6 − 123 | 14685 | 125 | 123 | 103 | 20 | | D10 | 6・D6 | | 1,700 | 170 | |
| JIS 3 種蓋用 500 SK10 × 6 − 124 | 14598 | | | 98 | 25 | | | | | 1,600 | 160 | |
| JIS 3 種蓋用 500 SK10 × 6 − 125 | 14585 | | | 93 | 30 | | | | | | | |

上記寸法表は標準寸法を示し、C・D・G寸法は下記の組み合わせが可能です。

250

| | | | | | |
|---|---|---|---|---|---|
| C 寸法 | 15 | 20 | 25 | 30 | |
| D 寸法 | 15 | 20 | 25 | 30 | 35 |
| G 寸法 | 22 | 25 | 30 | 35 | 40 |

300 ～ 500

| | | | | | | | |
|---|---|---|---|---|---|---|---|
| C 寸法 | 15 | 20 | 25 | 30 | | | |
| D 寸法 | 20 | 25 | 28 | 30 | 35 | | |
| G 寸法 | 25 | 28 | 30 | 35 | 40 | 45 | 50 |

# 落蓋式U型側溝3種蓋 平打用 JIS A5372 <2004>

250 用

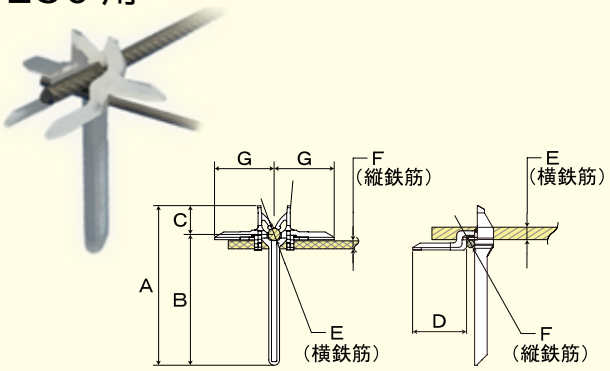


300 ～ 500 用

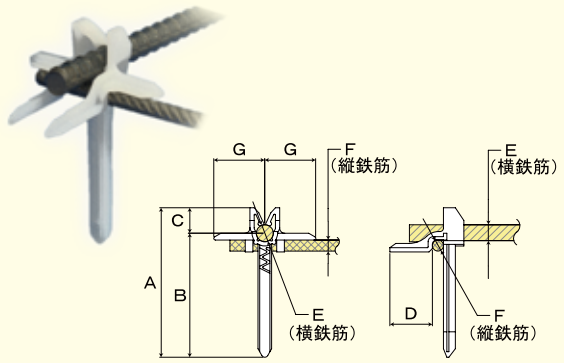


使用原料はＰＰ（ポリプロピレン）です。

| 商品名 | 商品番号 | 使用製品厚 | A | B | C | D | 横鉄筋 E | 縦鉄筋 F | G | 箱入数 | 袋入数 | 荷姿略称 |
|---|---|---|---|---|---|---|---|---|---|---|---|---|
| JIS 3 種蓋用 250<br>SKD6 × 4 − 90 | 15919 | 90 | 83 | 68 | 15 | 30 | D6 | 4 | 30 | 3,000 | 300 | 手掛<br>160 |
| JIS 3 種蓋用 300<br>SK10 × 6 − 95 | 14514 | 95 | 88 | 73 | | | D10 | 6・D6 | | 2,500 | 250 | |
| JIS 3 種蓋用 400<br>SK10 × 6 − 110 | 14509 | 110 | 103 | 88 | | | D10 | 6・D6 | | 2,100 | 210 | |
| JIS 3 種蓋用 500<br>SK10 × 6 − 125 | 14657 | 125 | 118 | 103 | | | D10 | 6・D6 | | 1,800 | 180 | |

上記寸法表は標準寸法を示し、D・G寸法は下記の組み合わせが可能です。

250

| | | | | | |
|---|---|---|---|---|---|
| D 寸法 | 15 | 20 | 25 | 30 | 35 |
| G 寸法 | 22 | 25 | 30 | 35 | 40 |

300 ～ 500

| | | | | | | | |
|---|---|---|---|---|---|---|---|
| D 寸法 | 20 | 25 | 28 | 30 | 35 | | |
| G 寸法 | 25 | 28 | 30 | 35 | 40 | 45 | 50 |

## 3 種蓋用　ＳＨ＜平打用＞

使用原料はＰＰ（ポリプロピレン）です。

※ SH は平打用として
B 寸法を補強したものです。

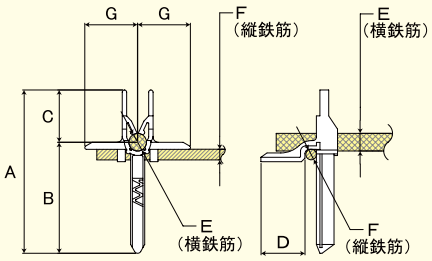


| 商品名 | 商品番号 | A | B | C | D | 横鉄筋 E | 縦鉄筋 F | G | 箱入数 | 袋入数 | 荷姿略称 |
|---|---|---|---|---|---|---|---|---|---|---|---|
| JIS 3 種蓋用 300<br>**SH**10 × 6 − 95 | 16837 | 83 | 68 | 15 | 30 | D10 | 6・D6 | 30 | 2,300 | 230 | 手掛<br>160 |
| JIS 3 種蓋用 400<br>**SH**10 × 6 − 110 | 15583 | 103 | 88 | | | | | | 2,000 | 200 | |
| JIS 3 種蓋用 500<br>**SH**10 × 6 − 125 | 15584 | 118 | 103 | | | | | | 1,800 | 180 | |

B・C・D・G寸法の組み合わせ表はカタログ③の P6「チューリップ SH D10 × 6･D6」をご参照下さい。

# 道路用手掛用（TH型）

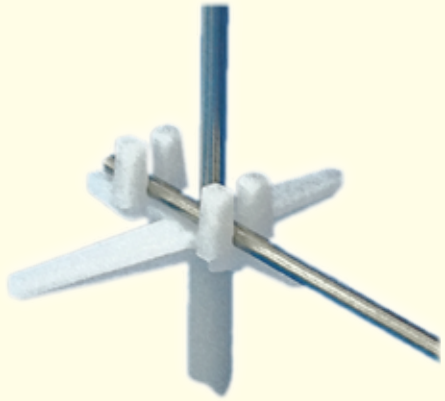

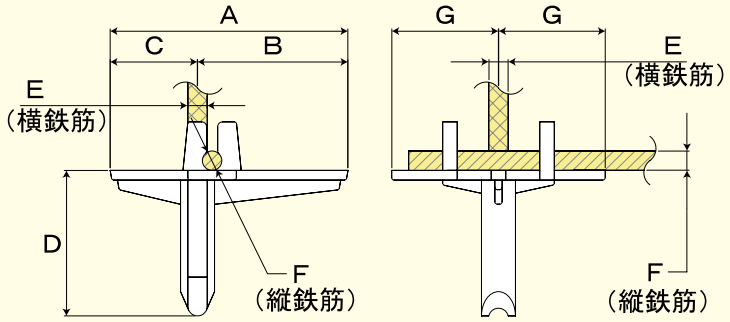


使用原料は高密度ＰＥ（ポリエチレン）です。

| 商品名 | 商品番号 | A | B | C | D | 横鉄筋 E | 縦鉄筋 F | G | 箱入数 | 袋入数 | 荷姿略称 |
|---|---|---|---|---|---|---|---|---|---|---|---|
| TH 200 − 20 | 10300 | 43 | 23 | 20 | 20 | 3.2 | 2.6 | 23 | 9,000 | 900 | 手掛160 |
| TH 200 − 30 | 10301 | | | | 30 | | | | | | |
| TH 240 − 20 | 10302 | 53 | 28 | 25 | 20 | 3.2 | 3.2 | | 8,500 | 850 | |
| TH 240 − 30 | 10303 | | | | 30 | | | | | | |
| TH 300 − 20 | 10304 | 58 | 33 | 25 | 20 | 4 | 3.2 | | 8,000 | 800 | |
| TH 300 − 30 | 10305 | | | | 30 | | | | | | |
| TH 360 − 20 | 10306 | 63 | 33 | 30 | 20 | 4 | 4 | | 6,500 | 650 | |
| TH 360 − 30 | 10307 | | | | 30 | | | | | | |
| TH 400 − 20 | 10308 | 66 | 34 | 32 | 20 | 5 | 4 | | 6,000 | 600 | |
| TH 400 − 30 | 10309 | | | | 30 | | | | | | |
| TH 450 − 20 | 10310 | 66 | 34 | 32 | 20 | 5 | 4 | | 6,000 | 600 | |
| TH 450 − 30 | 10311 | | | | 30 | | | | | | |
| TH 500 − 20 | 10312 | 71 | 39 | 32 | 20 | 5.5 | 4 | | 5,500 | 550 | |
| TH 500 − 30 | 10313 | | | | 30 | | | | | | |
| TH 600 − 20 | 10314 | 80 | 45 | 35 | 20 | 6 | 6 | | 3,000 | 500 | 中 |
| TH 600 − 30 | 10315 | | | | 30 | | | | | | |

# 水路用（TW）

A 型

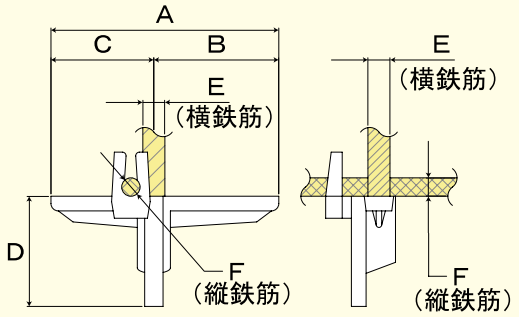

B型

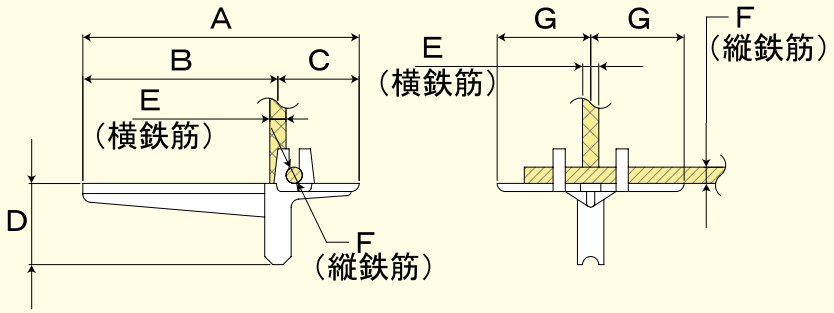


使用原料は高密度ＰＥ（ポリエチレン）です。

| 商品名 | 商品番号 | A | B | C | D | 横鉄筋 E | 縦鉄筋 F | G | 箱入数 | 袋入数 | 形状 | 荷姿略称 |
|---|---|---|---|---|---|---|---|---|---|---|---|---|
| TW 200 − 20 | 10254 | 28 | 15 | 13 | 20 | 3.2 | 3.2 | − | 15,000 | 1,500 | A | 中 |
| TW 200 − 30 | 10255 | | | | 30 | | | | | | | |
| TW 250 − 20 | 10258 | 33 | 20 | 13 | 20 | 3.2 | 3.2 | 24 | 8,000 | 1,000 | B | |
| TW 250 − 30 | 10259 | | | | 30 | | | | | | | |
| TW 300 − 20 | 10260 | 38 | 20 | 18 | 20 | 4 | 3.2 | 24 | 7,000 | 1,000 | B | |
| TW 300 − 30 | 10262 | | | | 30 | | | | | | | |
| TW 360 − 20 | 10265 | 43 | 25 | 18 | 20 | 4 | 3.2 | 24 | 7,000 | 1,000 | B | |
| TW 360 − 30 | 10266 | | | | 30 | | | | | | | |
| TW 400 − 20 | 10269 | 47 | 25 | 22 | 20 | 4 | 4 | 24 | 6,000 | 1,000 | B | |
| TW 400 − 30 | 10270 | | | | 30 | | | | | | | |
| TW 450 − 20 | 10273 | 50 | 28 | 22 | 20 | 4 | 4 | 24 | 6,000 | 1,000 | B | |
| TW 450 − 30 | 10274 | | | | 30 | | | | | | | |
| TW 500 − 20 | 10275 | 59 | 34 | 25 | 20 | 5 | 5 | 24 | 8,000 | 800 | B | 手掛 160 |
| TW 500 − 30 | 10276 | | | | 30 | | | | 7,000 | 700 | | |
| TW 600 − 20 | 10277 | 62 | 34 | 28 | 20 | 6 | 5 | − | 6,000 | 600 | A | 中 |
| TW 600 − 30 | 10278 | | | | 30 | | | | | | | |

# ESD T−6

## 本体用

使用原料は高密度ＰＥ（ポリエチレン）です。

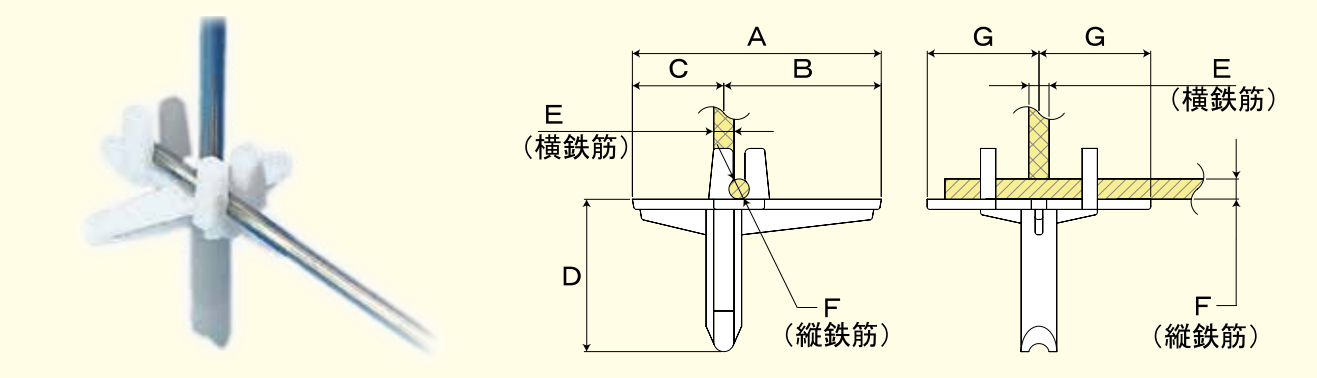


| 商品名 | 商品番号 | 使用製品厚 | A | B | C | D | 横鉄筋 E | 縦鉄筋 F | G | 箱入数 | 袋入数 | 荷姿略称 |
|---|---|---|---|---|---|---|---|---|---|---|---|---|
| ESD T − 6 本体 250 − 20 | 10790 | 35 | 33 | 22 | 11 | 20 | 3.2 | 3.2 | 23 | 10,000 | 1,000 | 手掛 160 |
| ESD T − 6 本体 250 − 30 | 10791 | | | | | 30 | | | | | | |
| ESD T − 6 本体 300 − 20 | 10792 | 40 | 38 | 23 | 15 | 20 | 4 | 3.2 | | 9,500 | 950 | |
| ESD T − 6 本体 300 − 30 | 10793 | | | | | 30 | | | | | | |
| ESD T − 6 本体 400 − 20 | 10794 | 50 | 48 | 33 | 15 | 20 | 4 | 4 | | 9,500 | 950 | |
| ESD T − 6 本体 400 − 30 | 10795 | | | | | 30 | | | | | | |
| ESD T − 6 本体 500 − 20 | 10796 | 50 | 48 | 33 | 15 | 20 | 5 | 5 | | 6,000 | 1,000 | 中 |
| ESD T − 6 本体 500 − 30 | 10797 | | | | | 30 | | | | | | |
| ESD T − 6 本体 600 − 20 | 16089 | 50 | 46 | 31 | 15 | 20 | D6 | 5 | | 4,200 | 600 | |
| ESD T − 6 本体 600 − 30 | 10799 | | | | | 30 | | | | | | |

## 落蓋用

使用原料はＰＰ（ポリプロピレン）です。

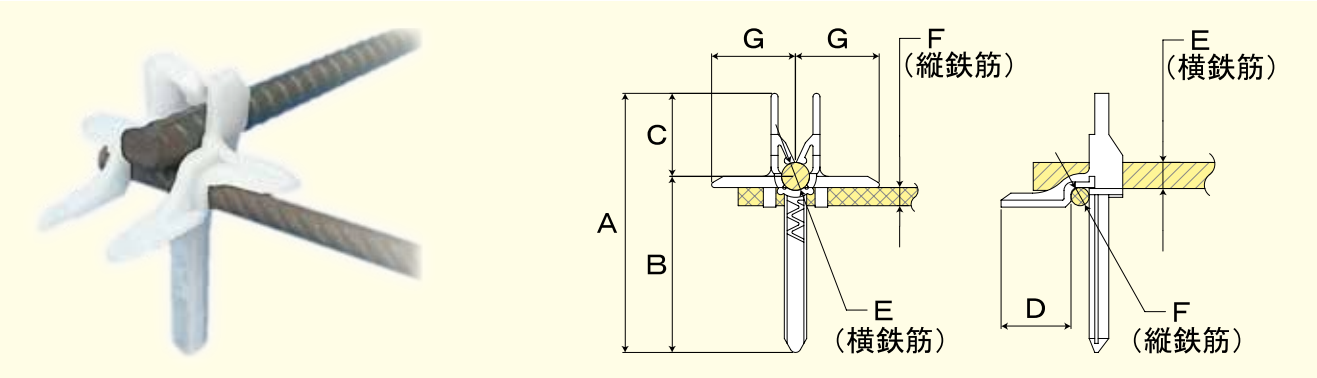


| 商品名 | 商品番号 | 使用製品厚 | A | B | C | D | 横鉄筋 E | 縦鉄筋 F | G | 箱入数 | 袋入数 | 荷姿略称 |
|---|---|---|---|---|---|---|---|---|---|---|---|---|
| ESD T − 6 蓋 250SK | 17968 | 45 | 43 | 28 | 15 | 25 | 6・D6 | 6・D6 | 25 | 5,000 | 500 | 手掛 160 |
| ESD T − 6 蓋 300SK | 17969 | 60 | 58 | 43 | | | 6・D6 | 6・D6 | 25 | 4,500 | 450 | |
| ESD T − 6 蓋 400SK | 15544 | 70 | 68 | 53 | | | D10 | 6・D6 | 28 | 3,300 | 330 | |
| ESD T − 6 蓋 500SK | 15545 | 80 | 78 | 63 | | | D10 | 6・D6 | 28 | 3,100 | 310 | |
| ESD T − 6 蓋 600SK | 15546 | 90 | 88 | 73 | | | D10 | 6・D6 | 28 | 2,600 | 260 | |

# 97ESD蓋側溝25t用（縦断用・TS型）

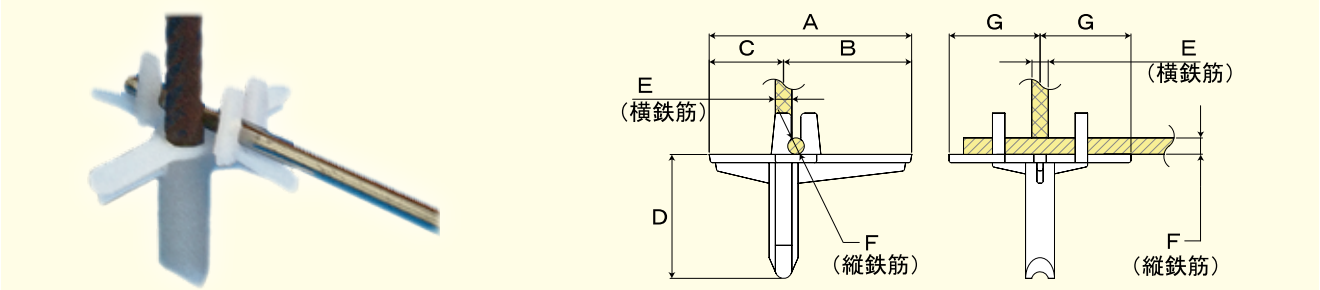


使用原料は高密度ＰＥ（ポリエチレン）です。

| 商品名 | | 商品番号 | A | B | C | D | 横鉄筋 E | 縦鉄筋 F | G | 箱入数 | 袋入数 | 荷姿略称 |
|---|---|---|---|---|---|---|---|---|---|---|---|---|
| TS 250 × 250 − 20 | | 13922 | 43 | 23 | 20 | 20 | D6 | 4 | 25 | 7,000 | 700 | 手掛 160 |
| TS 250 × 250 − 30 | | 13918 | | | | 30 | | | | | | |
| TS 300 × 300 − 500 − 20 | 兼用 | 13923 | 48 | 28 | | 20 | | | | 6,500 | 650 | |
| TS 300 × 300 − 500 − 30 | | 13921 | | | | 30 | | | | | | |
| TS 400 × 400（500）− 20 | | 10403 | 53 | 33 | | 20 | | | | 6,500 | 650 | |
| TS 400 × 400（500）− 30 | | 10404 | | | | 30 | | | | | | |
| TS 500 × 500（600）− 20 | | 10405 | 58 | 38 | | 20 | | | | 6,400 | 640 | |
| TS 500 × 500（600）− 30 | | 10406 | | | | 30 | | | | | | |

上記寸法表は標準寸法を示し、Ｃ寸法は下記のサイズが可能です。

| Ｃ寸法 | 15 | 18 | 20 |
|---|---|---|---|

# 板用（トンボ型）

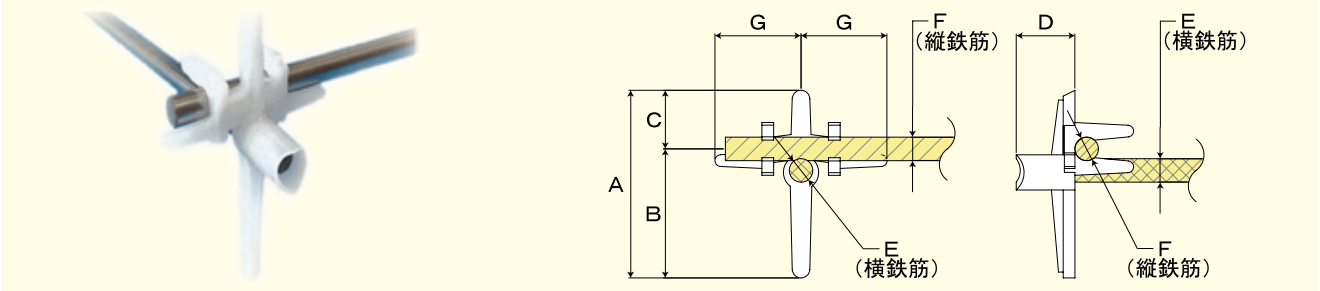


使用原料は高密度ＰＥ（ポリエチレン）です。

| 商品名 | 商品番号 | A | B | C | D | 横鉄筋 E | 縦鉄筋 F | G | 箱入数 | 袋入数 | 荷姿略称 |
|---|---|---|---|---|---|---|---|---|---|---|---|
| トンボ 6 × 4 − 50 | 10224 | 48 | 33 | 15 | 15 | 4 | 6 | 22 | 6,000 | 1,000 | 中 |
| トンボ 6 × 4 − 50 D20 | 10230 | | | | 20 | | | | | | |
| トンボ 6 × 4 − 60 | 10225 | 58 | 38 | 20 | 15 | 4 | | | 5,400 | 900 | |
| トンボ 6 × 4 − 60 D20 | 10231 | | | | 20 | | | | | | |
| トンボ 6 × 4 − 70 | 10226 | 68 | 48 | 20 | 15 | 4 | | | 5,100 | 850 | |
| トンボ 6 × 4 − 70 D20 | 10232 | | | | 20 | | | | | | |
| トンボ 6 × 6 − 50 | 10227 | 48 | 33 | 15 | 15 | 6 | | | 6,000 | 1,000 | |
| トンボ 6 × 6 − 50 D20 | 10233 | | | | 20 | | | | | | |
| トンボ 6 × 6 − 60 | 10228 | 58 | 38 | 20 | 15 | 6 | | | 5,400 | 900 | |
| トンボ 6 × 6 − 60 D20 | 10234 | | | | 20 | | | | | | |
| トンボ 6 × 6 − 70 | 10229 | 68 | 48 | 20 | 15 | 6 | | | 5,100 | 850 | |
| トンボ 6 × 6 − 70 D20 | 10235 | | | | 20 | | | | | | |

202307

プラスチックスペーサとコンクリート離型剤の総合メーカー
富国石油株式会社

本社・東名工場　〒410-0011 静岡県沼津市岡宮 949-8
TEL：055-921-4331　FAX：055-921-5886
URL　http: // www . fukoku-oil . com/
E-mail　fukokuoil@fukoku-oil.com