SPACER CATALOG

スペーサカタログ

円形スペーサ
＜外径20−30＞
P1

円形スペーサ
＜外径35−55＞
P2

円形スペーサ
＜外径60−90＞
P3

円形スペーサ
＜外径95−130＞
P4

円形スペーサ
＜外径140−200＞
P5

円形スペーサ
＜特荷重型＞＜特厚型＞
P6

鉄筋用防錆キャップ
＜鉄筋径2.6−3.2＞
P7

鉄筋用防錆キャップ
＜鉄筋径4−12.5＞
P8

鉄筋用防錆キャップ
＜鉄筋径D13−D19＞
＜重荷重＞
P9

鉄筋用防錆キャップ
＜特荷重＞
＜新型特荷重キャップ
ABSグレー＞
P10

プラスチックスペーサ
成形材料試験成績表
P11

荷姿
＜段ボールサイズ＞
P12

本社・東名工場案内図
P13

FAX注文書
P14

プラスチックスペーサとコンクリート離型剤の総合メーカー
富国石油株式会社

円形スペーサ

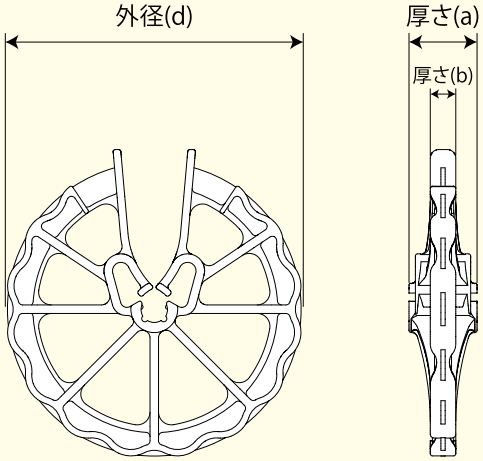

社内規格値(JIS 規格品は JISA5390 に準ずる)

プラスチックスペーサの外寸法	外径の許容差	開孔率
２０未満	±０．５	２５以上
２０以上４０未満	±１．０	３０以上
４０以上６０未満	±２．０	３５以上
６０以上９０以下	±２．５	
９０超または鉄筋径Ｄ１９超	±３．０	—

標準タイプ

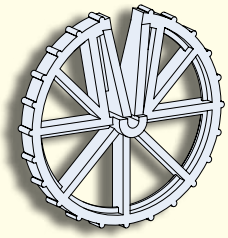

ＰＥタイプ

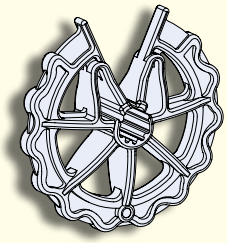

兼用タイプ

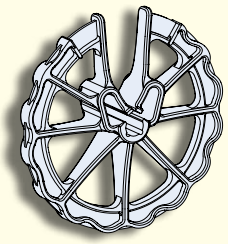

円形スペーサ＜外径２０－３０＞

使用原料は高密度ＰＥ（ポリエチレン）です。

商品名	商品番号	使用鉄筋	開孔率	厚さ a	厚さ b	外径 d	箱入数	袋入数	形状	荷姿略称
マル 20 － 3	10001	3	37	7.7	2.8	19.7	20,000	5,000	標準	小
マル 20 － 4	10002	4	61	9.8	3.9	20.8	25,000	2,500		中
マル 23 － D6	10003	D6	35	8.8	3.0	23.6	20,000	2,500	標準	中
マル 25 － 3	10006	3	39	8.7	4.1	24.7	20,000	4,000	標準	中
マル 25 － 3.2PE	18579	3.2	39	8.0	3.0	25.0	21,000	3,500	PE	
マル 25 － 4	10009	4	39	8.6	3.9	24.4	20,000	2,500	標準	
マル 25 － 6	10004	6	41	8.8	3.0	24.8				
マル 25 － D6	10005	D6	35	9.0		24.7				
マル 28 － 3	10011	3	46	7.5	3.0	28.1	14,000	2,000	標準	中
マル 28 － 4	10012	4	44	9.0	3.3	27.8				
マル 30 － 3（2.9）PE	18549	2.9・3	39	8.0	3.0	30.0	18,000	3,000	PE	中
マル 30 － 3.2PE	18578	3.2								
マル 30 － 4	10017	4	43	8.4		29.8			標準	
マル 30 － 6	10019	6	53	7.9	3.8	29.7	15,000	2,500		
マル 30 － D6	10020	D6	43	9.0	3.0	29.8	12,000	2,000		

「厚さ a」「厚さ b」「外径 d」に於いてＪＩＳ規格品は実測値を記載し、それ以外の商品は社内規格値の基準値を記載しております。

円形スペーサ＜外径３５－５５＞

使用原料は高密度ＰＥ（ポリエチレン）です。

商品名	商品番号	使用鉄筋	開孔率	厚さ a	厚さ b	外径 d	箱入数	袋入数	形状	荷姿略称
マル 35 － 3	10021	3	43	7.7	3.9	35.5	15,000	1,500	標準	手掛 160
マル 35 － 3.2	10023	3.2								
マル 35 － 3.8	10024	3.8	49							
マル 35 － 4PE	14228	4	43	9.0	3.0	35.0	16,000	1,600	PE	
マル 35 － 5	10026	5	38	9.0	4.0	34.6	9,000	1,500	標準	中
マル 35 － 6･D6PE	18558	6･D6	42			35.0	12,000	1,200	兼用	手掛 160
マル 35 － 9	10030	9	40	12.7	4.1	34.7	10,000	1,000	標準	
マル 35 － D10	10031	D10	36	8.7	3.9	34.6	9,000	1,500		中
マル 40 － 3.2	12507	3.2	55	9.6	3.8	40.0	11,000	1,100	標準	手掛 160
マル 40 － 4PE	14226	4	47	9.0	3.0	39.8	13,000	1,300	PE	
マル 40 － 5PE	16600	5	53			39.6	12,000	1,200		
マル 40 － 6･D6PE	15686	6･D6	43	10.0	4.0	40.0	11,000	1,100	兼用	
マル 40 － 9	10043	9	36	11.6	3.8	40.8	10,000	1,000	標準	
マル 40 － D10PE	17552	D10	39	13.5	4.5	39.8	8,000	800	PE	
マル 40 － D13	10045	D13	52	14.5	4.8		7,000	700	標準	
マル 45 － 3.2	12685	3.2	36	11.2	4.5	45.0	7,500	750	標準	手掛 160
マル 45 － 4PE	14235	4	46	10.0	4.0		8,500	850	PE	
マル 45 － 5PE	14546	5	45	11.0			8,000	800		
マル 45 － 6・D6PE	18425	6･D6	46	12.0			7,000	700	兼用	
マル 45 － 8.5	10053	8.5	41	13.8	6.9	44.7	4,500	450	標準	
マル 45 － 9	10054	9				44.8				
マル 45 － D10	12394	D10								
マル 45 － D13	10057	D13	45	14.0	7.4	44.9	5,000	500		
マル 50 － 3.2	10058	3.2	35	11.0	4.6	49.5	6,500	650	標準	手掛 160
マル 50 － 3.8	10059	3.8	58	10.8	4.9	49.1	6,000	600		
マル 50 － 4PE	14222	4	43	12.0	4.0	49.7	7,000	700	PE	
マル 50 － 5PE	14244	5	47			50.0	6,700	670		
マル 50 － 6･D6PE	15469	6･D6	46	15.0			5,500	550	兼用	
マル 50 － 7.5	10066	7.5	39	14.7	7.8	48.9	4,200	420	標準	
マル 50 － D10PE	14278	D10	41	15.6	4.7	50.0	4,500	450	PE	
マル 50 － 12	10069	12	52	12.8	6.2	49.5	3,000	500	標準	中
マル 50 － D13	10070	D13	38	12.6	6.0	48.7	4,400	440		手掛 160
マル 50 － D16	10071	D16	36	13.0	6.1	49.6	3,000	500		中
マル 55 － 4PE	18487	4	50	12.0	4.0	55.0	5,500	550	PE	手掛 160
マル 55 － 6・D6PE	18444	6･D6	48	15.0	5.0		3,800	380	兼用	
マル 55 － 9	10077	9	36	16.7	7.4	53.7	3,400	340	標準	
マル 55 － D10	12395	D10								
マル 55 － D13	10079	D13	38	14.7	6.9	54.5	3,500	350		

「厚さ a」「厚さ b」「外径 d」に於いてＪＩＳ規格品は実測値を記載し、それ以外の商品は社内規格値の基準値を記載しております。

円形スペーサ＜外径６０－９０＞

使用原料は高密度ＰＥ（ポリエチレン）です。

商品名	商品番号	使用鉄筋	開孔率	厚さ a	厚さ b	外径 d	箱入数	袋入数	形状	荷姿略称
マル 60 － 4PE	14242	4	54	12.0	5.0	60.0	4,000	400	PE	手掛160
マル 60 － 5PE	14243	5	54							
マル 60 － 6･D6PE	15368	6･D6	37	15.0	4.9		3,800	380	兼用	
マル 60 － 9	10086	9	42	14.1	7.5	60.7	3,000	300	標準	
マル 60 － D10PE	14274	D10	45	15.6	5.7	60.0	3,300	330	PE	
マル 60 － 12	10088	12	42	14.8	7.8	59.3	2,400	240	標準	
マル 60 － D13PE	14279	D13	43	17.6	5.7	60.0	2,800	280	PE	
マル 60 － D16PE	18368	D16	42	18.0	5.5		2,400	240		
マル 60 － D19PE	18366	D19	39	20.0	5.5					
マル 65 － 4	10094	4	63	14.6	6.8	64.3	2,500	250	標準	手掛160
マル 65 － 6・D6PE	18445	6･D6	50	15.0	6.0	65.0	2,300	230	兼用	
マル 70 － 4	10096	4	49	14.9	6.6	68.3	2,200	220	標準	手掛160
マル 70 － 5	10097	5		14.7	6.5	69.8	2,000	200		
マル 70 － 6･D6PE	15892	6･D6	52	15.0	6.0	70.0	2,300	230	兼用	
マル 70 － 9	10100	9	38	16.0	7.4	68.5	2,000	200	標準	
マル 70 － D10PE	14357	D10	44		5.6	70.0			PE	
マル 70 － D13PE	14372	D13	43	17.0						
マル 70 － D16	10104	D16	41	15.4	7.4	69.8			標準	
マル 70 － D19	12519	D19	38	17.9	10.0	69.2	1,600	160		
マル 75 － 4PE	18517	4	53	14.0	5.0	75.0	2,100	210	PE	手掛160
マル 75 － 5PE	18518	5								
マル 80 － 4PE	17425	4	48	14.0	4.8	80.2	2,000	200	PE	手掛160
マル 80 － 5PE	17426	5								
マル 80 － 6･D6PE	15904	6･D6	42	17.0		80.0	1,800	180	兼用	
マル 80 － 9	12509	9	50	15.8	7.3	80.5	1,500	150	標準	
マル 80 － D10PE	14374	D10	44	16.0	6.2	80.0			PE	
マル 80 － D13PE	14373	D13	43	17.0						
マル 80 － D16	10112	D16	45	18.6	8.3	78.3	1,400	140	標準	
マル 80 － D19	10113	D19				78.2				
マル 90 － 4	12723	4	53	15.0	7.5	88.5	1,000	100	標準	手掛160
マル 90 － 5	10114	5	51	15.4	7.7					
マル 90 － 6･D6PE	15829	6･D6	45	18.0	5.5	90.0	1,300	130	兼用	
マル 90 － D10PE	16757	D10	63	19.4	7.0	88.6	1,100	110	PE	
マル 90 － D13PE	16758	D13	61	20.0		88.5				
マル 90 － D16	12928	D16	49	16.3	7.9	89.8	1,000	100	標準	
マル 90 － D19	12701	D19			7.7		900	90		
マル 90 － D22	12702	D22	48	16.5	8.0	90.0	800	80		
マル 90 － D25	12703	D25	47							

「厚さ a」「厚さ b」「外径 d」に於いてＪＩＳ規格品は実測値を記載し、それ以外の商品は社内規格値の基準値を記載しております。

円形スペーサ＜外径９５－１３０＞

使用原料は高密度ＰＥ（ポリエチレン）です。

商品名	商品番号	使用鉄筋	開孔率	厚さ a	厚さ b	外径 d	箱入数	袋入数	形状	荷姿略称
ﾏﾙ 95 － 5	10119	5	55	15.5	8.0	95.0	1,000	100	標準	手掛 160
ﾏﾙ 95 － 6	10120	6	50							
ﾏﾙ 95 － D6	10121	D6	58							
ﾏﾙ 100 － 4	13225	4	65	14.0	7.0	100.0	900	90	標準	
ﾏﾙ 100 － 6･D6PE	15861	6･D6	49	19.5	6.0				兼用	
ﾏﾙ 100 － 8.5	10124	8.5	44	14.5					標準	
ﾏﾙ 100 － D10PE	17257	D10	55	21.5	7.0		900	ﾊﾞﾗ	PE	
ﾏﾙ 100 － D13PE	17258	D13	56							
ﾏﾙ 100 － D16	10127	D16	46	16.5	8.0				標準	
ﾏﾙ 100 － D19	10128	D19								
ﾏﾙ 110 － D10	12808	D10	46	23.5	11.5	110.0	500	ﾊﾞﾗ	標準	
ﾏﾙ 110 － D13	12819	D13								
ﾏﾙ 110 － D16	12820	D16	47							
ﾏﾙ 110 － D19	12821	D19								
ﾏﾙ 110 － D22	12822	D22								
ﾏﾙ 110 － D25	12823	D25	46							
ﾏﾙ 115 － D10　新型	13741	D10	58	17.0	9.0	115.0	700	ﾊﾞﾗ	標準	
ﾏﾙ 115 － D13　新型	12963	D13	53	19.0						
ﾏﾙ 115 － D16　新型	12943	D16	52	22.0	10.0		600			
ﾏﾙ 115 － D19	12824	D19	53	23.0	11.5		500			
ﾏﾙ 115 － D22	12825	D22								
ﾏﾙ 115 － D25	13884	D25	52							
ﾏﾙ 120 － D10　新型	13270	D10	57	19.0	9.0	120.0	600	ﾊﾞﾗ	標準	
ﾏﾙ 120 － D13　新型	17392	D13	50	24.5	8.5		500			
ﾏﾙ 120 － D16　新型	17393	D16								
ﾏﾙ 120 － D19	17394	D19								
ﾏﾙ 130 － D10	16446	D10	52	26.0	9.0	130.0	400	ﾊﾞﾗ	標準	
ﾏﾙ 130 － D13	10137	D13	50							
ﾏﾙ 130 － D16	10138	D16	42							
ﾏﾙ 130 － D19	12826	D19	51							
ﾏﾙ 130 － D22	12827	D22								
ﾏﾙ 130 － D25	12828	D25								
ﾏﾙ 130 － D29	12840	D29								

「厚さ a」「厚さ b」「外径 d」に於いてＪＩＳ規格品は実測値を記載し、それ以外の商品は社内規格値の基準値を記載しております。

円形スペーサ＜外径１４０－２００＞

使用原料は高密度ＰＥ（ポリエチレン）です。

商品名	商品番号	使用鉄筋	開孔率	厚さ a	厚さ b	外径 d	箱入数	袋入数	形状	荷姿略称
ﾏﾙ 140 － D10	12898	D10	50	24.5	9.0	140.0	350	ﾊﾞﾗ	標準	手掛 160
ﾏﾙ 140 － D13	13033	D13								
ﾏﾙ 140 － D16	13074	D16								
ﾏﾙ 140 － D19	14108	D19								
ﾏﾙ 140 － D22	14200	D22								
ﾏﾙ 140 － D25	12832	D25								
ﾏﾙ 150 － D10	10140	D10	55	24.5	9.0	150.0	280			
ﾏﾙ 150 － D13	10141	D13	54							
ﾏﾙ 150 － D16	10142	D16	48							
ﾏﾙ 160 － D10	12738	D10	54	24.5	9.0	160.0	250			
ﾏﾙ 160 － D13	12739	D13								
ﾏﾙ 160 － D16	12740	D16	55							
ﾏﾙ 160 － D19	12741	D19								
ﾏﾙ 160 － D22	12742	D22								
ﾏﾙ 160 － D25	12743	D25	52							
ﾏﾙ 160 － D29	12842	D29								
ﾏﾙ 170 － D10	13487	D10	54	33.0	9.0	172.0	180			
ﾏﾙ 170 － D13	12929	D13								
ﾏﾙ 170 － D16	14122	D16								
ﾏﾙ 170 － D19	13847	D19								
ﾏﾙ 170 － D22	10139	D22								
ﾏﾙ 170 － D25	15238	D25	53							
ﾏﾙ 180 － D10	12549	D10	52	33.0	9.0	182.0	160			
ﾏﾙ 180 － D13	12550	D13								
ﾏﾙ 180 － D16	12551	D16	51							
ﾏﾙ 180 － D19	12552	D19	50							
ﾏﾙ 190 － D10	12554	D10	57	33.0	9.0	190.0	160			
ﾏﾙ 190 － D13	12555	D13								
ﾏﾙ 190 － D16	12556	D16	56							
ﾏﾙ 200 － D10	12559	D10	57	33.0	9.0	200.0	140			
ﾏﾙ 200 － D13	12560	D13	55							
ﾏﾙ 200 － D16	12561	D16	54							
ﾏﾙ 200 － D19	12562	D19	53							
ﾏﾙ 200 － D22	12563	D22								

「厚さ a」「厚さ b」「外径 d」に於いてＪＩＳ規格品は実測値を記載し、それ以外の商品は社内規格値の基準値を記載しております。

円形スペーサ < 特荷重型 >

使用原料は高密度ＰＥ（ポリエチレン）です。

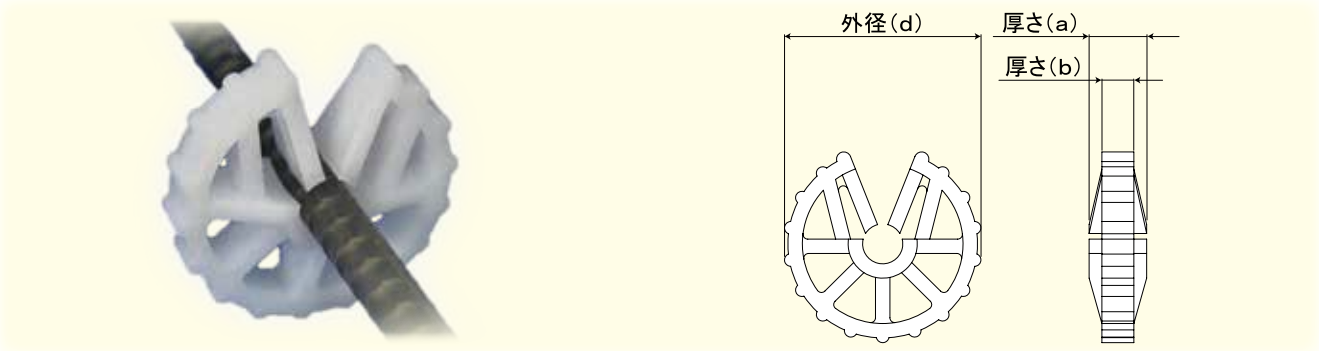

商品名	商品番号	使用鉄筋	開孔率	厚さ a	厚さ b	外径 d	箱入数	袋入数	荷姿略称
マル 43.5 − D13 特荷重型	10046	D13	−	15.0	8.6	43.5	3,000	500	中
マル 45 − D10 特荷重型	10055	D10		15.0	8.4	45.0	3,000	500	
マル 45 − D13 特荷重型	10056	D13			8.6				
マル 50 − D10 特荷重型	10068	D10		19.0	9.8	50.0	1,800	300	
マル 52 − 12 特荷重型	10075	12		17.0	9.6	52.0	1,800	300	
マル 52 − D13 特荷重型	10076	D13							
マル 55 − D10 特荷重型	10078	D10		17.0	9.7	55.0	1,800	300	
マル 60 − D6PE 特荷重型	17595	D6		16.0	5.9	60.0	2,100	350	
マル 60 − D10 特荷重型	10087	D10		19.0	9.7		1,400	200	
マル 62 − 12 特荷重型	10092	12		17.0	9.6	62.0	1,500	250	
マル 62 − D13 特荷重型	10093	D13							
マル 80 − 6・D6PE 特荷重型	18823	6･D6		18.0	7.0	80.0	1,500	150	手掛 160
マル 80 − D13 特荷重型	13176	D13		24.0	6.7		1,100	110	
マル 80 − D16 特荷重型	13116	D16				78.0			
マル 80 − D19 特荷重型	13148	D19				80.0			
マル 100 − 6・D6PE 特荷重型	18799	6･D6		18.0	8.0	100.0	800	80	

「厚さ a」「厚さ b」「外径 d」に於いては社内規格値の基準値を記載しております。

円形スペーサ < 特厚型 >

使用原料は高密度ＰＥ（ポリエチレン）です。

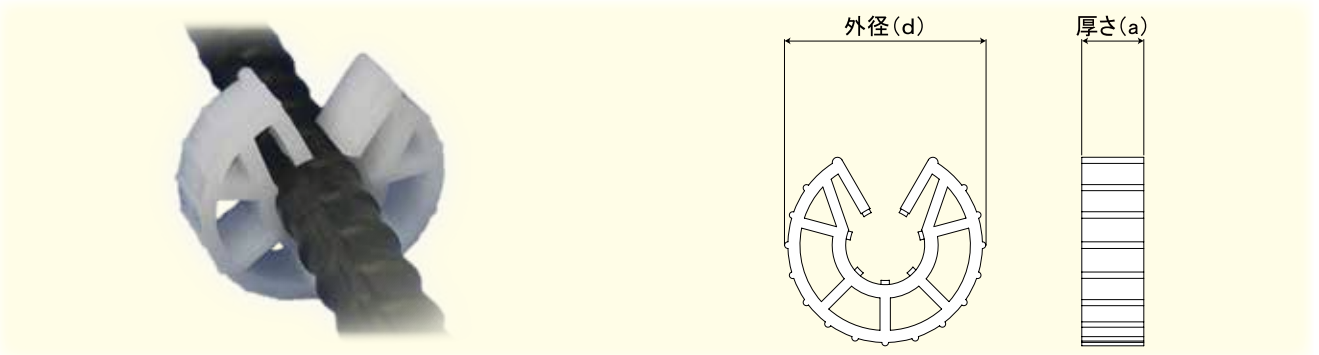

商品名	商品番号	使用鉄筋	開孔率	厚さ a	厚さ b	外径 d	箱入数	袋入数	荷姿略称
マル 50 − 17 特厚型	10072	17	−	15.0	−	50.0	1,800	200	中
マル 50 − 21 特厚型	10073	21							
マル 50 − 24 特厚型	10074	24							

「厚さ a」「厚さ b」「外径 d」に於いては社内規格値の基準値を記載しております。

鉄筋用防錆キャップ

L型

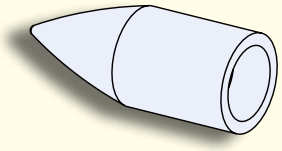

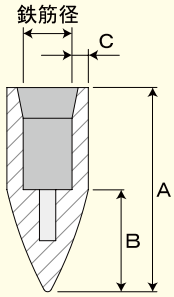

U型

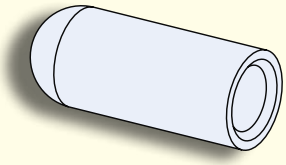

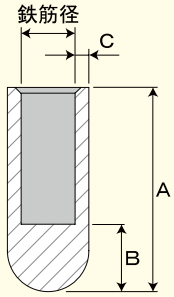

V型

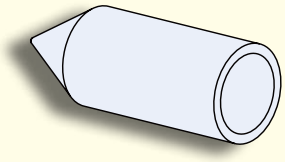

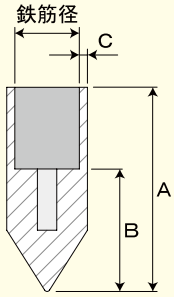

社内規格値

キャップの各寸法	A	B	C
1.0以下	−	−	±0.2
1.1～2.0	−	±0.3	±0.3
2.1～3.0	−	±0.5	±0.5
3.1～5.0	−	±0.8	−
5.1～10.0	±1.0	±1.0	−
10.1～20.0	±2.0	±2.0	−
20.0以上	±3.0	±3.0	−
特荷重キャップ	±3.0	±3.0	±1.0

鉄筋用防錆キャップ〈鉄筋径2.6－3.2〉

使用原料は低密度ＰＥ（ポリエチレン）です。

商品名	商品番号	使用鉄筋	A	B	C	箱入数	袋入数	形状	荷姿略称
ｷｬｯﾌﾟ 2.6－15	10143	2.6	15	3	0.8	40,000	20,000	U	小1/2
ｷｬｯﾌﾟ 2.6－22	10144		22	10	1.0	60,000	7,500	V	小
ｷｬｯﾌﾟ 3－15	10145	3	15	3	0.8	90,000	30,000	U	小
ｷｬｯﾌﾟ 3－16－8	17410		16	8	1.0	80,000	10,000		
ｷｬｯﾌﾟ 3.2－15	10146	3.2	15	5	0.8	80,000	20,000	U	小
ｷｬｯﾌﾟ 3.2－20	10148		20		0.7	60,000	10,000	V	
ｷｬｯﾌﾟ 3.2－22	10150		22	10	1.1	50,000	5,000		
ｷｬｯﾌﾟ 3.2－28	10151		28		1.0	40,000	10,000	L	
ｷｬｯﾌﾟ 3.2－30	10152		30	11					
ｷｬｯﾌﾟ 3.2－33	10153		33	15			5,000		

鉄筋用防錆キャップ〈鉄筋径４－１２.５〉

使用原料は低密度ＰＥ（ポリエチレン）です。

商品名	商品番号	使用鉄筋	A	B	C	箱入数	袋入数	形状	荷姿略称
ｷｬｯﾌﾟ ４－６	10154	4	6	2	0.6	150,000	30,000	U	小
ｷｬｯﾌﾟ ４－１５	10155		15	5	1.0	60,000	10,000		
ｷｬｯﾌﾟ ４－２０	10156		20			40,000	10,000		
ｷｬｯﾌﾟ ４－２２	10157		22	10	0.7			V	
ｷｬｯﾌﾟ ４－２５	12163		25	15	1.3	30,000	5,000	L	
ｷｬｯﾌﾟ ４－４０－２０	10158		40	20	1.0	18,000	3,600		
ｷｬｯﾌﾟ ４－４０－３０	18065			30					
ｷｬｯﾌﾟ ５－１５	10159	5	15	5	1.0	50,000	10,000	U	小
ｷｬｯﾌﾟ ５－２０	10160		20	3		70,000		V	中
ｷｬｯﾌﾟ ５－２２	10161		22	10		25,000	5,000		小
ｷｬｯﾌﾟ ５－２５	12164		25	15	1.3			L	
ｷｬｯﾌﾟ ６－１５	10162	6	15	5	1.0	70,000	10,000	U	中
ｷｬｯﾌﾟ ６－２０	11551		20			35,000	5,000		中 2/3
ｷｬｯﾌﾟ ６－２２	10164		22	10		25,000		V	小
ｷｬｯﾌﾟ ６－２５	12165		25	15	1.3	20,000		L	
ｷｬｯﾌﾟ ６－３０	10165		30	10	1.0	18,000	3,600		
ｷｬｯﾌﾟ ６－４０	10166		40	20		13,000	2,600		
ｷｬｯﾌﾟ D６－１５	10167	D6	15	5	1.2	60,000	10,000	U	中
ｷｬｯﾌﾟ D６－１５（V型）	13283				1.0	70,000		V	
ｷｬｯﾌﾟ D６－１８－１０	18526		18	10		35,000	7,000		小
ｷｬｯﾌﾟ D６－２５	12166		25	15	1.3	20,000	5,000	L	
ｷｬｯﾌﾟ D６－３５	10168		35	20	1.0	12,000	3,000		
ｷｬｯﾌﾟ D６－５０－３０	18064		50	30	2.0	4,000	2,000		小 1/2
ｷｬｯﾌﾟ ７－２０	10169	7	20	5	1.0	20,000	4,000	U	小
ｷｬｯﾌﾟ ８－２０	18762	8	20	6	1.8	15,000	3,000	U	小
ｷｬｯﾌﾟ ９－２０	10170	9	20	6	1.0	15,000	3,000	U	小
ｷｬｯﾌﾟ D１０－２０	10171	D10	20	6	1.2	10,000	2,000	V	小
ｷｬｯﾌﾟ D１０－２５－１０	10174		25	10	1.3	8,000			
ｷｬｯﾌﾟ D１０－２５－１５	12167			15	1.4	16,000		L	中
ｷｬｯﾌﾟ D１０－４０	10175		40	20	1.5	10,000	1,000		
ｷｬｯﾌﾟ D１０－４２	18051		42	30					
ｷｬｯﾌﾟ D１０－５０	10178		50		1.9	8,000			
ｷｬｯﾌﾟ D１０－６０	17059		60	40	1.6	5,000			中 2/3
ｷｬｯﾌﾟ １１－２０	10179	11	20	5	1.2	10,000	2,000	U	小
ｷｬｯﾌﾟ １２－２５	10180	12	25	5	1.0	14,000	2,000	V	中
ｷｬｯﾌﾟ １２.５－２５	10181	12.5	25	8	1.0	12,000	2,000	U	中

鉄筋用防錆キャップ＜鉄筋径Ｄ１３－Ｄ１９＞

使用原料は低密度ＰＥ（ポリエチレン）です。

商品名	商品番号	使用鉄筋	A	B	C	箱入数	袋入数	形状	荷姿略称
ｷｬｯﾌﾟ D13－25－5	10182	D13	25	5	1.0	14,000	2,000	V	中
ｷｬｯﾌﾟ D13－25－10	10715			10	1.4	7,000	1,400		小
ｷｬｯﾌﾟ D13－25－15	12168			15	1.6	8,000	2,000		中 2/3
ｷｬｯﾌﾟ D13－40	10183		40	20	1.9	6,000	1,000	L	中
ｷｬｯﾌﾟ D13－45	18050		45	30	1.5				
ｷｬｯﾌﾟ D13－50	10184		50		2.0				
ｷｬｯﾌﾟ D16－25	10185	D16	25	7	1.2	8,000	1,000	V	中
ｷｬｯﾌﾟ D16－40－15	16308		40	15	2.0	4,000	500	U	
ｷｬｯﾌﾟ D19－25	10187	D19	25	7	1.1	4,000	1,000	V	小
ｷｬｯﾌﾟ D19－40－15	16309		40	15	2.0	3,000	500	U	中

鉄筋用防錆キャップ＜重荷重＞

使用原料はＰＰ（ポリプロピレン）です。

商品名	商品番号	使用鉄筋	A	B	C	箱入数	袋入数	荷姿略称
ｷｬｯﾌﾟ D6－43－30 重荷重	18667	D6	43	30	1.6	9,000	1,000	小
ｷｬｯﾌﾟ D6－48－35 重荷重	18668		48	35		8,000		
ｷｬｯﾌﾟ D6－53－40 重荷重	18669		53	40				
ｷｬｯﾌﾟ D6－58－45 重荷重	18670		58	45		7,000		
ｷｬｯﾌﾟ D6－63－50 重荷重	18671		63	50				
ｷｬｯﾌﾟ D6－68－55 重荷重	18672		68	55		6,000		
ｷｬｯﾌﾟ D6－73－60 重荷重	18673		73	60				

鉄筋用防錆キャップ＜特荷重＞

使用原料はＡＢＳです。

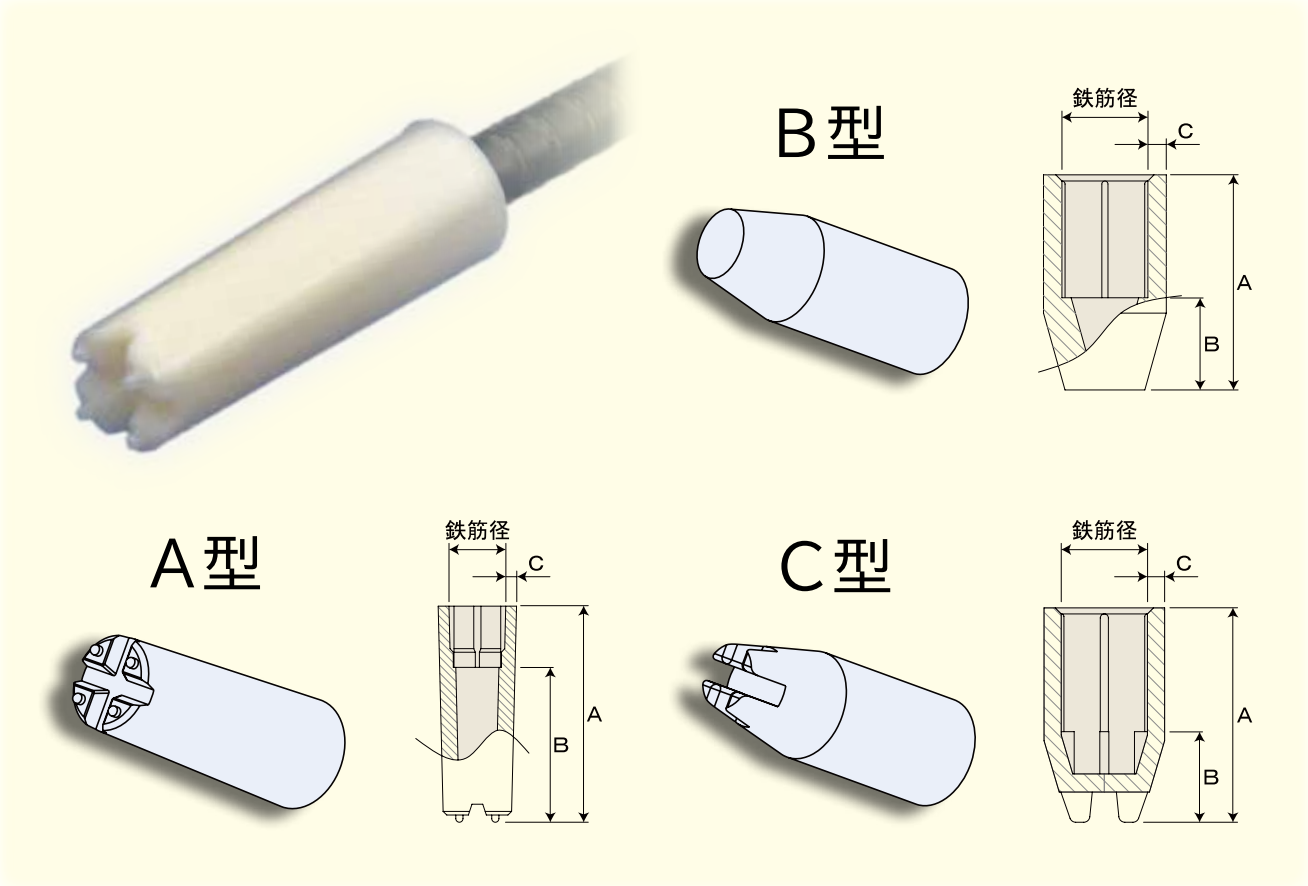

商品名	商品番号	使用鉄筋	A	B	C	箱入数	袋入数	形状	荷姿略称
ｷｬｯﾌﾟ D10 － 30 － 7 特荷重 ABS	13158	D10	30	7	3	3,500	700	A	小
ｷｬｯﾌﾟ D10 － 60 － 43 特荷重 ABS	14063		60	43		1,600	400		
ｷｬｯﾌﾟ D13 － 35 － 15 特荷重 ABS	15921	D13	35	15		2,000	500	C	
ｷｬｯﾌﾟ D13 － 50 － 20 特荷重 ABS	11825		50	20		1,500	300	B	
ｷｬｯﾌﾟ D13 － 60 － 43 特荷重 ABS	14062		60	43		1,000	250	A	

新型特荷重キャップＡＢＳグレー

使用原料はＡＢＳです。

商品名	商品番号	使用鉄筋	A	B	C	箱入数	袋入数	荷姿略称
ｷｬｯﾌﾟ D10 － 30 － 15 新型特荷重 ABS ｸﾞﾚｰ	17169	D10	30	15	2	3,500	700	小

プラスチックスペーサ成形材料試験成績表

●成形材料名／ポリエチレン（高密度）

試験項目	試験方法	単　位	規格値
密　　度	JIS K 7112	kg／㎥	942以上
メルトフローレート	JIS K 7210	g／10min	1.5以上6.0未満
引張強さ（降伏点）	JIS K 7161	MPa	19.61以上
デュロメータD硬さ	JIS K 7215	HDD	60以上
ビカット軟化点	JIS K 7206	℃	105以上

備　考　試験値は材料メーカーの試験実施報告書による。

※上記試験成績表は、従来の高密度ポリエチレンタイプに該当します。（円形スペーサ等に使用）

●成形材料名／ポリエチレン（低密度）

試験項目	試験方法	単　位	規格値
密　　度	JIS K 7112	kg／㎥	910以上930未満
メルトフローレート	JIS K 7210	g／10min	6.0以上25.0未満
引張強さ（降伏点）	JIS K 7161	MPa	7.84以上
デュロメータD硬さ	JIS K 7215	HDD	35以上
ビカット軟化点	JIS K 7206	℃	75以上

備　考　試験値は材料メーカーの試験実施報告書による。

※上記試験成績表は、従来の低密度ポリエチレンタイプに該当します。（キャップ等に使用）

●成形材料名／ポリプロピレン

試験項目	試験方法	単　位	規格値
メルトフローレート	JIS K 7210	g／10min	8.00以上
引張強さ（降伏点）	JIS K 7161	MPa	22.56以上
アイゾット衝撃値	JIS K 7110	KJ／㎡	2.94以上
ビカット軟化点	JIS K 7206	℃	125以上

備　考　試験値は第三者機関の試験実施報告書による。

（蓋用スペーサ・SKタイプ等に使用）

「試験成績表」ダウンロードはこちら

http://fukoku-oil.com/siken.html

荷姿〈段ボールサイズ〉

手掛け 160（手掛 160）	中箱（中）
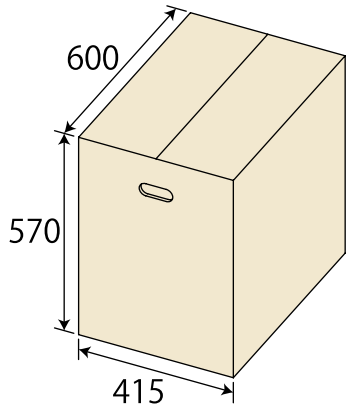	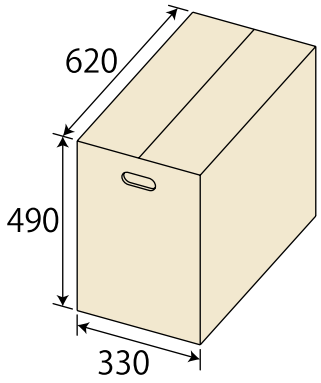

※
（　）内はカタログ表記【荷姿略称】です。

中箱 2/3（中 2/3）	小箱（小）	小箱 1/2（小 1/2）
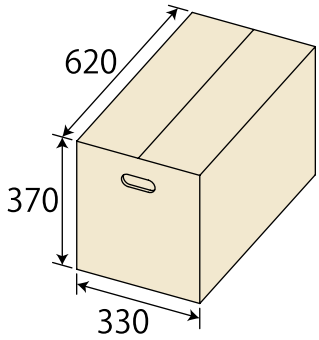	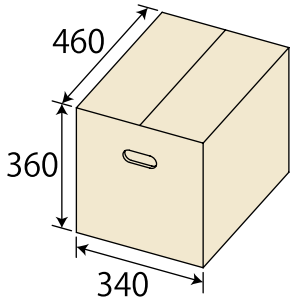	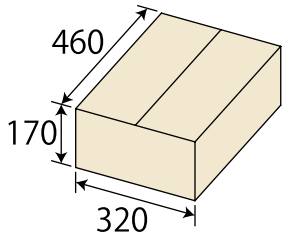

調整プレート大（調大）	調整プレート中（調中）	調整プレート小（調小）
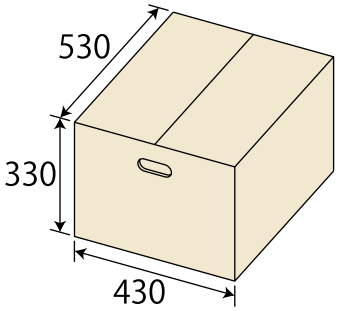	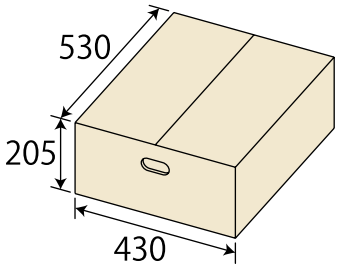	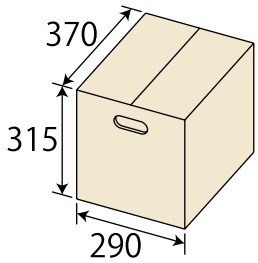

本社・東名工場へお越しの皆様へ ご案内

車・・・沼津 I.C から足高岡宮線へ　2 分

バス・・JR 沼津駅より富士急バス沼津インター行き
　　または沼津ゴルフ場行きで、暁秀高校前下車　徒歩 1 分

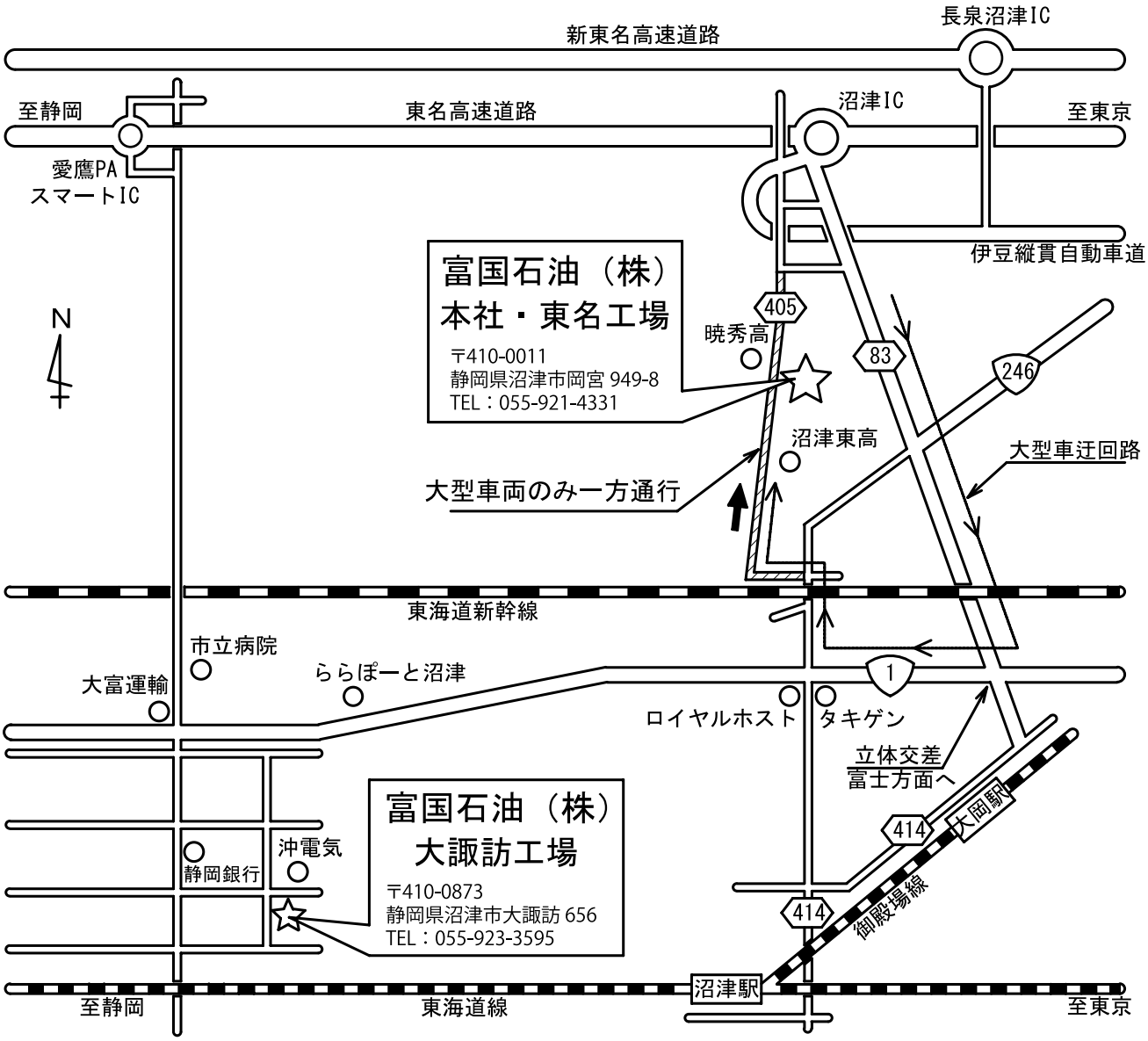

FAX 注文書

FAX 返信
要・不要

恐れ入りますが、このページのコピーをとって FAX でお送りください。

富国石油(株)　行き

発 注 日　　年　　月　　日（　）

貴 社 名

ご担当者

ご 住 所

TEL　　FAX

■下記の通り注文いたします

商品番号	商品名	数量

■直送先がある場合はお知らせください。

〒

住　　所

会　社　名

電 話 番 号

ご担当者名

富国石油株式会社
本社・東名工場　〒410－0011　静岡県沼津市岡宮949番地の8
電話：055－921－4331（代）　FAX：055－921－5886
URL　http://www.fukoku-oil.com/　E-mail　fukokuoil@fukoku-oil.com

FAX 055-921-5886

必要事項を明記の上、送信してください。

富国石油(株)　行　FAX 055-921-5886

202307

プラスチックスペーサとコンクリート離型剤の総合メーカー
富国石油株式会社

本社・東名工場　〒410-0011 静岡県沼津市岡宮 949-8
TEL：055-921-4331　FAX：055-921-5886
URL　http: // www . fukoku-oil . com/
E-mail　fukokuoil@fukoku-oil.com